ՀԱՅԱՍՏԱՆԻ ՀԱՆՐԱՊԵՏՈՒԹՅՈՒՆ

«ԿԱՊԻՏԱԼ ԴԻԶԱՅՆ» ՍՊԸ

ՊԱՏՎԻՐԱՏՈՒ՝ <<ՀԱՅԱՆՏԱՌ>> ՊՈԱԿ

ԱՇԽԱՏԱՆՔԱՅԻՆ ՆԱԽԱԳԻԾ

ԳԻՐՔ 1
ԱՇԽԱՏԱՆՔԱՅԻՆ ԳԾԱԳՐԵՐ

«ՀՀ ՍՅՈՒՆԻՔԻ ՄԱՐԶ, ՍԻՍԻԱՆ ՀԱՄԱՅՆՔՈՒՄ <<ՀԱՅԱՆՏԱՌ>> ՊՈԱԿ-Ի ՏԱՐԱԾՔՈՒՄ ՊԱՀԵՍՏԻ ԿԱՌՈՒՑՄԱՆ ԱՇԽԱՏԱՆՔՆԵՐ»

ԵՐԵՎԱՆ 2024

Օբյեկտ՝ ՀՀ ՍՅՈՒՆԻՔԻ ՄԱՐԶ, ՍԻՍԻԱՆ ՀԱՄԱՅՆՔՈՒՄ <<ՀԱՅԱՆՏԱՌ>> ՊՈԱԿ-Ի ՏԱՐԱԾՔՈՒՄ ՊԱՀԵՍՏԻ ԿԱՌՈՒՑՄԱՆ ԱՇԽԱՏԱՆՔՆԵՐ

Ա Շ Խ Ա Տ Ա Ն Ք Ա Յ Ի Ն   Ն Ա Խ Ա Գ Ի Ծ

ԳԻՐՔ 1
ԱՇԽԱՏԱՆՔԱՅԻՆ ԳԾԱԳՐԵՐ

«ԿԱՊԻՏԱԼ ԴԻԶԱՅՆ» ՍՊԸ ՏՆՕՐԵՆ՝ Է.Դավթյան

23.12.2024թ.

ԲԱՑԱՏՐԱԳԻՐ

Ըստ առաջադրանքի կատարվել է «Սյունիքի մարզի, Սիսիան համայնքում «Հայանտառ» ՊՈԱԿ-ի տարածքում պահեստի կառուցման աշխատանքներ» օբյեկտի աշխատանքային նախագիծը: Նախագիծը համապատասխանում է տվյալ ժամանակահատվածում ՀՀ-ում գործող նորմերին և ստանդարտներին:

Նախագիծը բաղկացած է 2 մասից`

- Ճարտարապետական մաս
- Կոնտրուկտորական մաս

Սյունիքի մարզի, Սիսիան համայնքում «Հայանտառ» ՊՈԱԿ-ի տարածքում պահեստի կառուցման աշխատանքների նախագիծը մշակվել է պատվիրատուի հետ կնքված պայմանագրի, տեղում մասնագիտական ուսումնասիրության և չափագրական տվյալների հիման վրա: Հողամասի կադաստրային ծածկագիրը` 09-006-0325-0001:

Պահեստը հատակագծում ունի ուղղանկյան տեսք: Առանցքային չափերն են` 21.0x6.0 մ: Շինությունը «1-8» առանցքներով ճակատում ունի մեկ մետաղական դարպաս, «Ա-Գ» և «Գ-Ա» ճակատներով մեկական բացվող պատուհան, «8-1» ճակատով` մեկ փակ պատուհան: Շինության համար որպես պարփակող պատեր ծառայում են HC-10 պրոֆնաստիլե վահանակները: Տանիքածածկը КП-35 պրոֆիլավոր ցինկապատ թիթեղից է, 0,55մմ հաստ., 15% թեքությամբ, կազմակերպված ջրահեռացմամբ: Հատակը խճե ծածկույթով:

Որպես հարաբերական ±0.00 նիշ ընդունված է պահեստի մաքուր հատակի նիշը:

Պահեստի կոնստրուկտիվ համակարգը նախատեսված է մետաղական հիմնակմախքով: Հիմնակմախքը լուծված է սյուների կոշտ ամրակցմամբ, շրջանակային սխեմայով: Սյուների կոշտ ամրակցումը հիմքերի հետ իրականացվում է սյան բազայի և հիմքերում խարսխված անկերային հեղույսների միջոցով: Սյուները իրականացվում են 12x12 սմ քառակուսի կտրվածքի մետաղական խողովակներից: Սյուները կապված են 40x30մմ խողովակներով, որոնց ամրացվում են պրոֆնաստիլները: Տանիքի հիմնակմախքը իրականացվում է 12x6սմ խողովակներից, մարդակները` 6x3սմ խողովակներից:

Կառույցի հիմքերը նախագծված են կետային միաձույլ երկաթբետոնից: Գրունտի պայմանական հաշվարկային դիմադրությունը ընդունված է R_0=2.0 կգ/սմ^2: Մինչև շինարարական աշխատանքները սկսելը պետք է իրականացնել տեղանքի գրունտների ինժեներա-երկրաբանական հետազոտություն:

Սեյսմիկ գոտին` 1-ին:

Տեխնիկատնտեսական ցուցանիշներ.

- Հողամասի մակերես - 0.21 հա
- Կառուցապատման մակերես - 134.2 մ^2
- Շինարարական ծավալ - 603.9 մ^3
- Պահեստային տարածքի մակերես - 130.8 մ^2
- Կառուցապատման տոկոս - 6.39 %

-Ճ- ԵՎ -Կ- ՏԵՍԱԿԱՆԻՇԻ ՀԻՄՆԱԿԱՆ ԼՐԱԿԱԶՄԻ ԱՇԽԱՏԱՆՔԱՅԻՆ ԳԾԱԳՐԵՐԻ ՑԱՆԿ

1	ԲԱՑԱՏՐԱԳԻՐ, ԱՆՎԱՆԱՑԱՆԿ, ՄԱՍՆԱԳՐԵՐ	Ճ-1
2	ՏԱՐԱԾՔԻ ԻՐԱՎԻՃԱԿԱՅԻՆ ՀԱՏԱԿԱԳԻԾ	Ճ-2
3	ՀԱՏԱԿԱԳԻԾ ±0.00 ՆԻՇԻ ՎՐԱ, ՃԱԿԱՏ ԸՍՏ «1-8» ԱՌԱՆՑՔՆԵՐԻ	Ճ-3
4	ՃԱԿԱՏ ԸՍՏ «Ա-Գ», «Գ-Ա», «8-1» ԱՌԱՆՑՔՆԵՐԻ	Ճ-4
5	ԿՏՐՎԱԾՔ 1-1, 2-2	Ճ-5
6	ՏԱՆԻՔԻ ՋՐԱՀԵՌԱՑՄԱՆ ՀԱՏԱԿԱԳԻԾ	Ճ-6
7	ՀԱՏԱԿՆԵՐԻ ՄԱՍՆԱԳԻՐ, ԴՌՆԵՐԻ ԵՎ ՊԱՏՈՒՀԱՆՆԵՐԻ ԷՍՔԻԶՆԵՐ, ՄԱՍՆԱԳՐԵՐ	Ճ-7
8	ՀԻՄՔԵՐԻ ՀԱՏԱԿԱԳԻԾ	Կ-1
9	ՍՅՈՒՆԱՏԱԿ ՍՏ-1, 1-1, ԴԻՐՔԵՐ	Կ-2
10	ՄԵՏԱՂԱԿԱՆ ՇՐՋԱՆԱԿ «1» ԵՎ «8» ԱՌԱՆՑՔՆԵՐՈՎ	Կ-3
11	ՄԵՏԱՂԱԿԱՆ ՇՐՋԱՆԱԿ «2»...«7» ԱՌԱՆՑՔՆԵՐՈՎ	Կ-4
12	ՄԵՏԱՂԱԿԱՆ ՇՐՋԱՆԱԿ «Ա» ԱՌԱՆՑՔՈՎ	Կ-5
13	ՄԵՏԱՂԱԿԱՆ ՇՐՋԱՆԱԿ «Գ» ԱՌԱՆՑՔՈՎ	Կ-6
14	ՍՅԱՆ ԲԱԶԱ, ՄԱՍՆԱԳՐԵՐ	Կ-7
15	ՄԱՍՆԱԳՐԵՐ	Կ-8

1. Մասնակիցների «Աշխատանքային ռեսուրսներ» և «Տեխնիկական միջոցներ», «Մասնագիտական փորձառություն» որակավորման չափանիշներին ներկայացվող պահանջները

- «Աշխատանքային ռեսուրսներ» որակավորման չափանիշ - մասնակցի աշխատակազմում պետք է ընդգրկված լինեն առնվազն`

Հ/Հ	Անվանումը	/որակավորումը, ոլորտը/	Քանակը /մարդ/	Աշխատանքային փորձ
1	Աշխղեկ	բարձրագույն կրթությամբ ինժեներ-շինարար / քաղացիական և արդյունաբերական շինարարություն	1	5 տարի
2	Զոդող	ցանկացած	2	5 տարի
3	Բանվոր	ցանկացած	5	-

«Տեխնիկական միջոցներ» որակավորման չափանիշ – մասնակիցը պետք է ունենա հետևյալ տեխնիկական միջոցները.

Տեխնիկական միջոցի անվանումը	Տիպը	Պահանջվող քանակը
Ավտոինքնաթափ, բեռն. առնվազն 8տ	ցանկացած	1
Ավտոամբարձիչ	ցանկացած	1
Եռակցման սարք	ցանկացած	2
Հետահատ մուրճ	ցանկացած	1

«Մասնագիտական փորձառություն» որակավորման չափանիշ - նախկինում կատարված պայմանագիրը (կամ պայմանագրերը) գնահատվում է (կամ գնահատվում են) նմանատիպ, եթե դրա (դրանց) շրջանակներում կատարված աշխատանքների ծավալը (կամ հանրագումարային ծավալը)` գումարային արտահայտությամբ, պակաս չէ տվյալ գնման ընթացակարգի շրջանակներում մասնակցի ներկայացրած գնային առաջարկի հիսուն տոկոսից, որից առնվազն մեկ պայմանագրի շրջանակներում կատարված աշխատանքների ծավալը գումարային արտահայտությամբ պակաս չէ տվյալ գնման ընթացակարգի շրջանակներում մասնակցի ներկայացրած գնային առաջարկի քսան տոկոսից:

Նմանատիպ են համարվում` բնակելի, հասարակական, արտադրական, լիցենզիաների ներքո շինարարական աշխատանքների կատարումը:

2. Աշխատանքների կատարման համար պահանջվող լիցենզիան

աշխատանքների համար պահանջվում է հետևյալ լիցենզիայի տեսակները.
շինարարության իրականացում ըստ քաղաքաշինության հետևյալ ոլորտի`
-ԲՆԱԿԵԼԻ ՀԱՍԱՐԱԿԱԿԱՆ ԵՎ ԱՐՏԱԴՐԱԿԱՆ (2-ՐԴ ԿԱՐԳ)

3. ԺԱՄԿԵՏՆԵՐ

Կապալի օբյեկտի, դրա առանձին մասերի (կոնստրուկցիաներ և այլն) և օգտագործված նյութերի երաշխիքային

Հ/Հ	Նյութերի տեսակները	Երաշխիքային նվազագույն ժամկետ (տարի)
1	Մետաղ	30
2	Ցեմենտ	20
3	Ավազ	20
4	Խողովակ	30

Օգտագործվող նյութերն ու կոնստրուկցիաները պետք է ունենան առնվազն 10 տարվա երաշխիքային ժամկետ

ՀՀ ՍՅՈՒՆԻՔԻ ՄԱՐԶ, ՍԻՍԻԱՆ ՀԱՄԱՅՆՔՈՒՄ <<ՀԱՅԱՆՏԱՌ>> ՊՈԱԿ-Ի ՏԱՐԱԾՔՈՒՄ ՊԱՀԵՍՏԻ ԿԱՌՈՒՑՄԱՆ ԱՇԽԱՏԱՆՔՆԵՐ

ՇԻՆԱՐԱՐԱԿԱՆ ԱՇԽԱՏԱՆՔՆԵՐԻ ԿԱՏԱՐՄԱՆ ԺԱՄԱՆԱԿԱՑՈՒՅՑ

ԱՇԽԱՏԱՆՔՆԵՐԻ ԱՆՎԱՆՈՒՄԸ	ՇԻՆԱՐԱՐԱԿԱՆ ԱՇԽԱՏԱՆՔՆԵՐԻ ԿԱՏԱՐՄԱՆ ԺԱՄԱՆԱԿԱՑՈՒՅՑԸ ԸՍՏ ԱՄԻՍՆԵՐԻ ԸՆԴԱՄԵՆԸ /3 ԱՄԻՍ/		
	1	2	3
ՇԻՆ. ՄՈՆՏԱԺԱՅԻՆ ԱՇԽԱՏԱՆՔՆԵՐԻ ՆԱԽԱՊԱՏՐԱՍՏՄԱՆ ԱՇԽԱՏԱՆՔՆԵՐ			
ՀՈՂԱՅԻՆ ԱՇԽԱՏԱՆՔՆԵՐ			
ԿԱՌՈՒՑՄԱՆ ԱՇԽԱՏԱՆՔՆԵՐ			
ՀԱՅՏՆԱԲԵՐՎԱԾ ԹԵՐՈՒԹՅՈՒՆՆԵՐԻ ՎԵՐԱՑՄԱՆ ԱՇԽԱՏԱՆՔՆԵՐ			
ԱՆՀՐԱԺԵՇՏ ՓԱՍՏԱԹՂԹԵՐԻ ՆԱԽԱՊԱՏՐԱՍՏՈՒՄ, ՇԱՀԱԳՈՐԾՄԱՆ ՀԱՆՁՆՈՒՄ			

ՆԱԽԱԳԾԱՅԻՆ ԸՆԿԵՐՈՒԹՅՈՒՆ`

«ԿԱՊԻՏԱԼ ԴԻԶԱՅՆ» ՍՊԸ
"CAPITAL DESIGN" LLC

ՆԱԽԱԳԾԻ ՀԱՍՑԵ`

ՀՀ ՍՅՈՒՆԻՔԻ ՄԱՐԶ, ՍԻՍԻԱՆ ՀԱՄԱՅՆՔՈՒՄ <<ՀԱՅԱՆՏԱՌ>> ՊՈԱԿ-Ի ՏԱՐԱԾՔՈՒՄ ՊԱՀԵՍՏԻ ԿԱՌՈՒՑՄԱՆ ԱՇԽԱՏԱՆՔՆԵՐ

ՆԱԽԱԳԾԻ ԱՆՎԱՆՈՒՄԸ`

ԲԱՑԱՏՐԱԳԻՐ, ԱՆՎԱՆԱՑԱՆԿ, ՄԱՍՆԱԳՐԵՐ

ԹԵՐԹ`	ԹԵՐԹԵՐ`	ՄԱՍՇՏԱԲ`
ՃՇ-1	7	-

ՏՆՕՐԵՆ`	Է. ԴԱՎԹՅԱՆ	
ՆԱԽԱԳԾՈՂ	Հ. ՀՈՎՀԱՆՆԻՍՅԱՆ	
ՍՏՈՒԳԵՑ`	Է. ԴԱՎԹՅԱՆ	

ՏԱՐԱԾՔԻ ԻՐԱՎԻՃԱԿԱՅԻՆ ՀԱՏԱԿԱԳԻԾ, Մ 1:2000

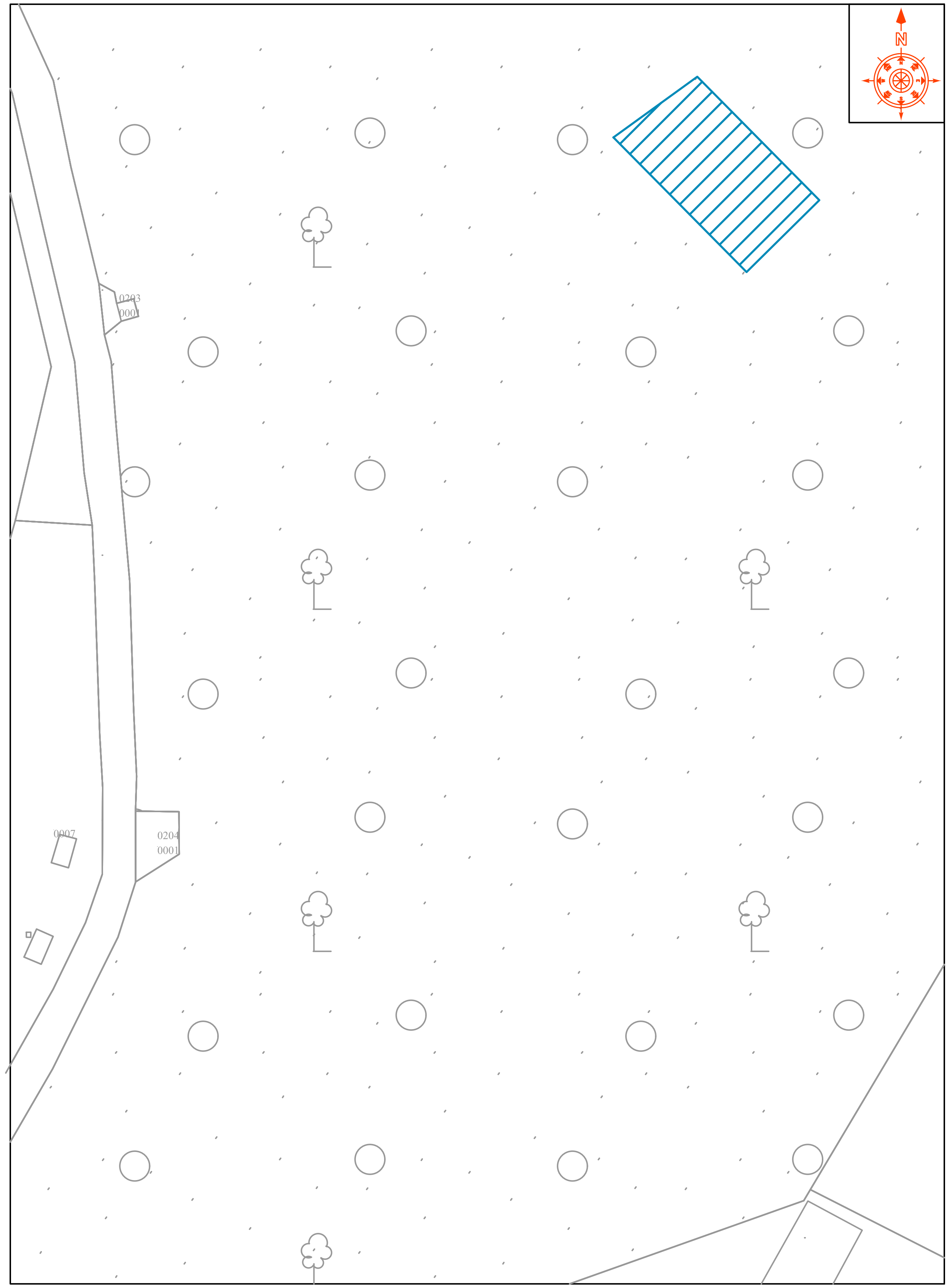

ՏԱՐԱԾՔԻ ԻՐԱՎԻՃԱԿԱՅԻՆ ՀԱՏԱԿԱԳԻԾ, Մ 1:1000

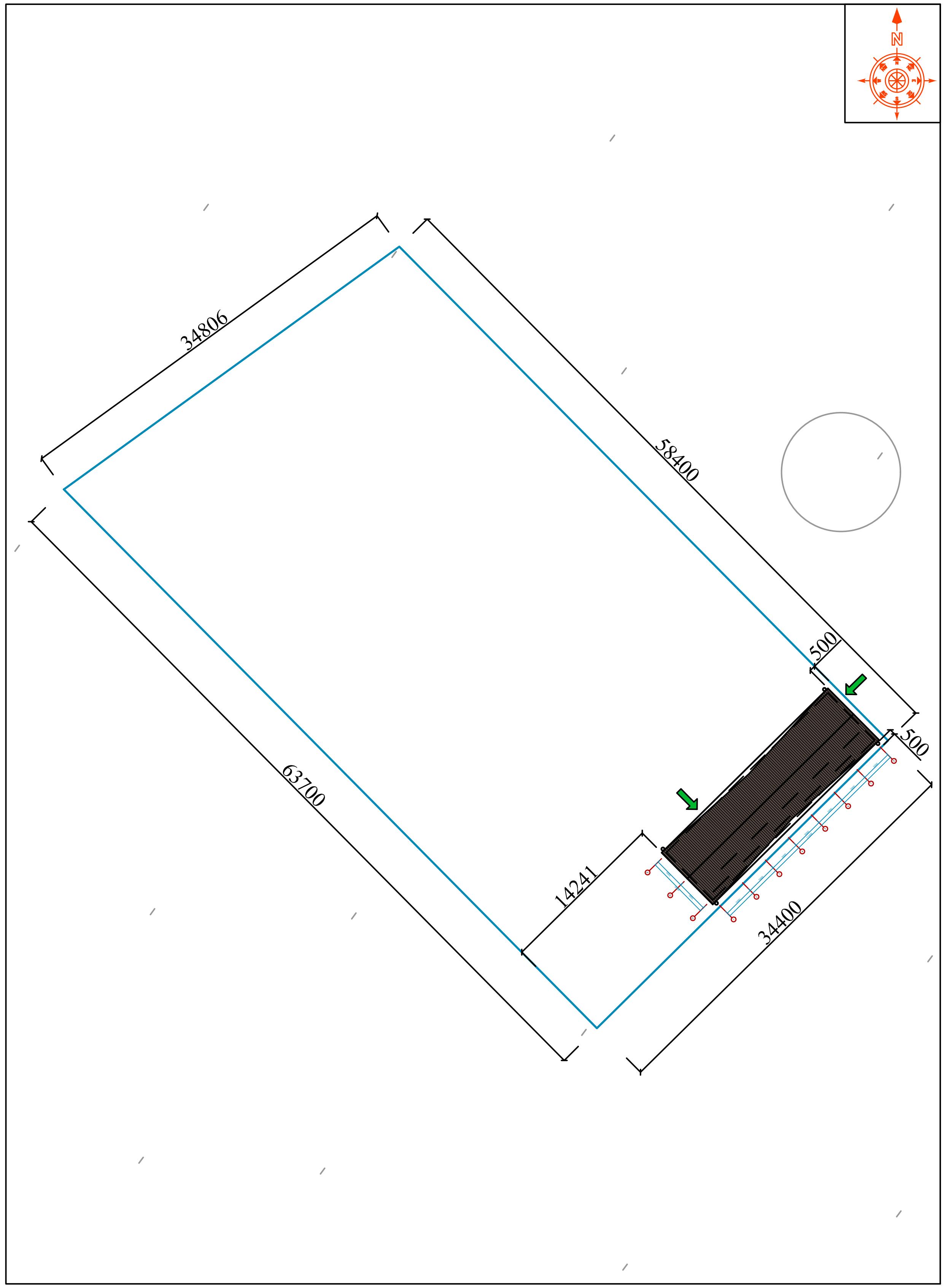

LEGEND:
ՊԱՅՄԱՆԱԿԱՆ ՆՇԱՆՆԵՐ:

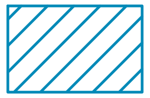
Քննարկվող տարածք

ՆԱԽԱԳԾԱՅԻՆ ԸՆԿԵՐՈՒԹՅՈՒՆ՝

«ԿԱՊԻՏԱԼ ԴԻԶԱՅՆ» ՍՊԸ
"CAPITAL DESIGN" LLC

ՆԱԽԱԳԾԻ ՀԱՍՑԵ՝

ՀՀ ՍՅՈՒՆԻՔԻ ՄԱՐԶ, ՍԻՍԻԱՆ ՀԱՄԱՅՆՔՈՒՄ <<ՀԱՅԱՆՏԱՌ>> ՊՈԱԿ-Ի ՏԱՐԱԾՔՈՒՄ ՊԱՀԵՍՏԻ ԿԱՌՈՒՑՄԱՆ ԱՇԽԱՏԱՆՔՆԵՐ

ՆԱԽԱԳԾԻ ԱՆՎԱՆՈՒՄԸ՝

ՏԱՐԱԾՔԻ ԻՐԱՎԻՃԱԿԱՅԻՆ ՀԱՏԱԿԱԳԻԾ

ԹԵՐԹ՝	ԹԵՐԹԵՐ՝	ՄԱՍՇՏԱԲ՝
ՃՇ-2	7	1:2000, 1:500

ՏՆՕՐԵՆ՝	Է. ԴԱՎԹՅԱՆ	
ՆԱԽԱԳԾՈՂ	Հ. ՀՈՎՀԱՆՆԻՍՅԱՆ	
ՍՏՈՒԳԵՑ՝	Է. ԴԱՎԹՅԱՆ	

ՀԱՏԱԿԱԳԻԾ ±0.00 ՆԻՇԻ ՎՐԱ, Մ 1:50

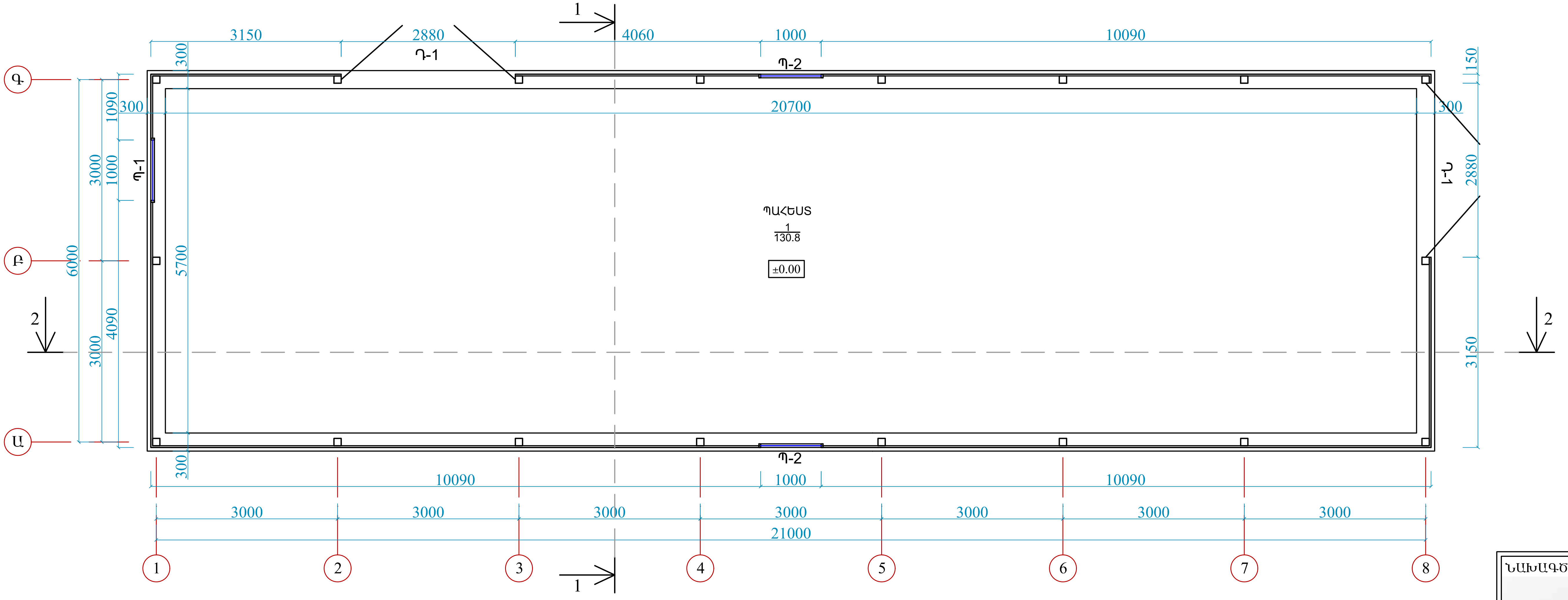

ՃԱԿԱՏ ԸՍՏ «1-8» ԱՌԱՆՑՔՆԵՐԻ, Մ 1:50

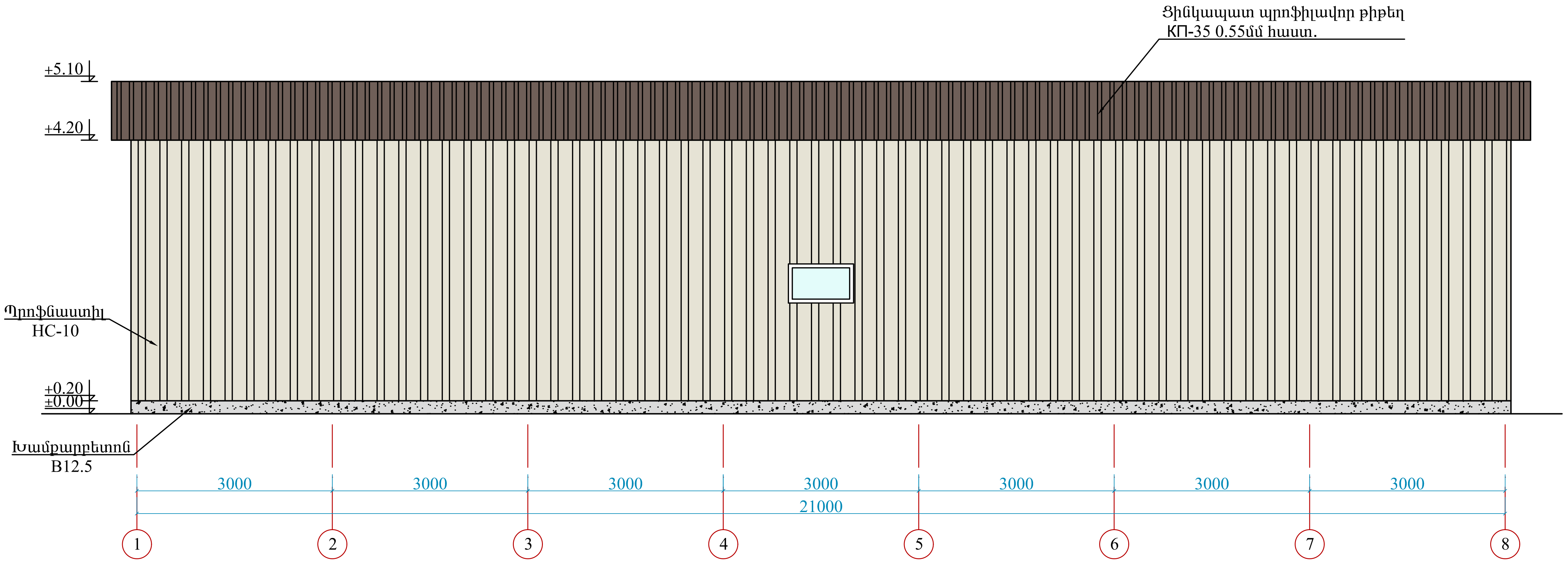

ՆԱԽԱԳԾԱՅԻՆ ԸՆԿԵՐՈՒԹՅՈՒՆ՝

«ԿԱՊԻՏԱԼ ԴԻԶԱՅՆ» ՍՊԸ
"CAPITAL DESIGN" LLC

ՆԱԽԱԳԾԻ ՀԱՍՑԵ՝

ՀՀ ՍՅՈՒՆԻՔԻ ՄԱՐԶ, ՍԻՍԻԱՆ ՀԱՄԱՅՆՔՈՒՄ <<ՀԱՅԱՆՏԱՌ>> ՊՈԱԿ-Ի ՏԱՐԱԾՔՈՒՄ ՊԱՀԵՍՏԻ ԿԱՌՈՒՑՄԱՆ ԱՇԽԱՏԱՆՔՆԵՐ

ՆԱԽԱԳԾԻ ԱՆՎԱՆՈՒՄԸ՝

ՀԱՏԱԿԱԳԻԾ ±0.00 ՆԻՇԻ ՎՐԱ,
ՃԱԿԱՏ ԸՍՏ «1-8» ԱՌԱՆՑՔՆԵՐԻ

ԹԵՐԹ՝	ԹԵՐԹԵՐ՝	ՄԱՍՇՏԱԲ՝
Ճ-3	7	1:50
ՏՆՕՐԵՆ՝	Է. ԴԱՎԹՅԱՆ	
ՆԱԽԱԳԾՈՂ	Հ. ՀՈՎՀԱՆՆԻՍՅԱՆ	
ՍՏՈՒԳԵՑ՝	Է. ԴԱՎԹՅԱՆ	

ՃԱԿԱՏ ԸՍՏ «Գ-Ա» ԱՌԱՆՑՔՆԵՐԻ, Մ 1:50

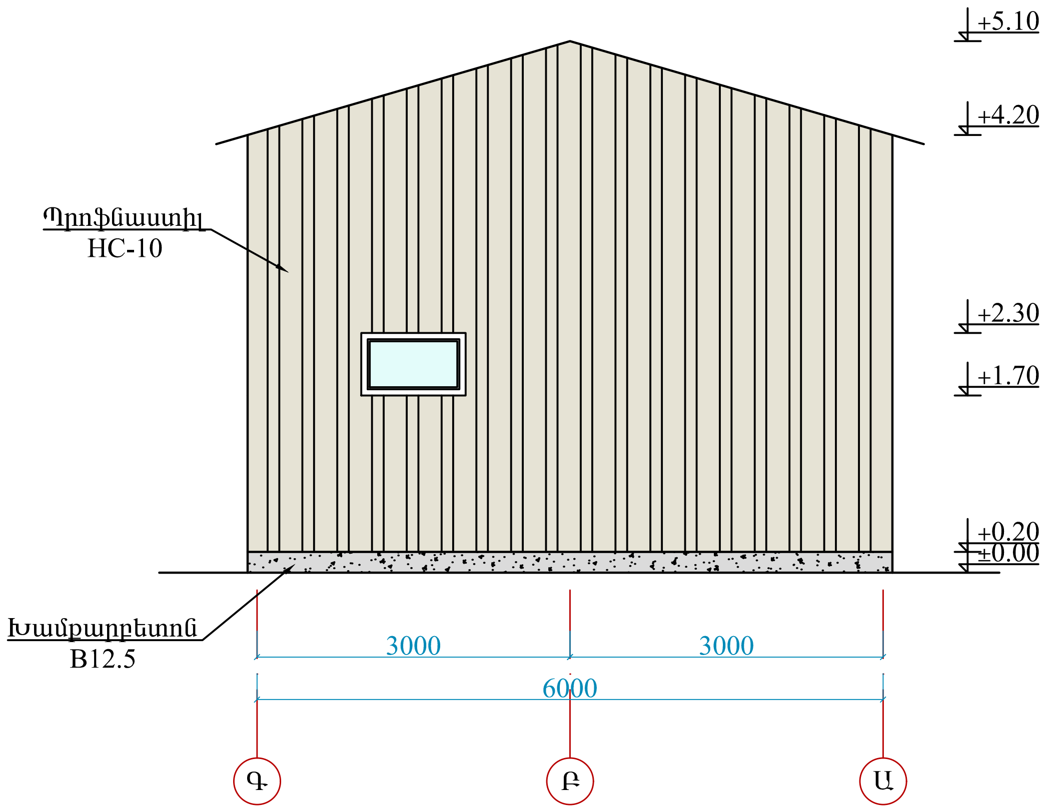

ՃԱԿԱՏ ԸՍՏ «Ա-Գ» ԱՌԱՆՑՔՆԵՐԻ, Մ 1:50

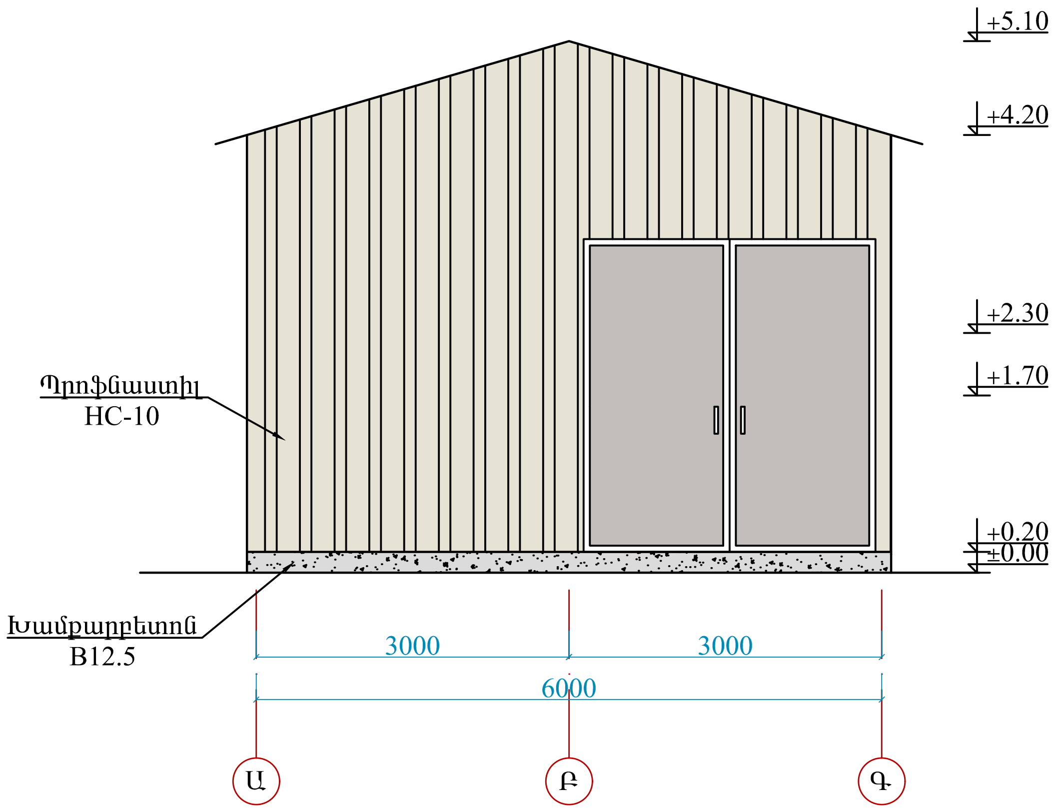

ՃԱԿԱՏ ԸՍՏ «8-1» ԱՌԱՆՑՔՆԵՐԻ, Մ 1:50

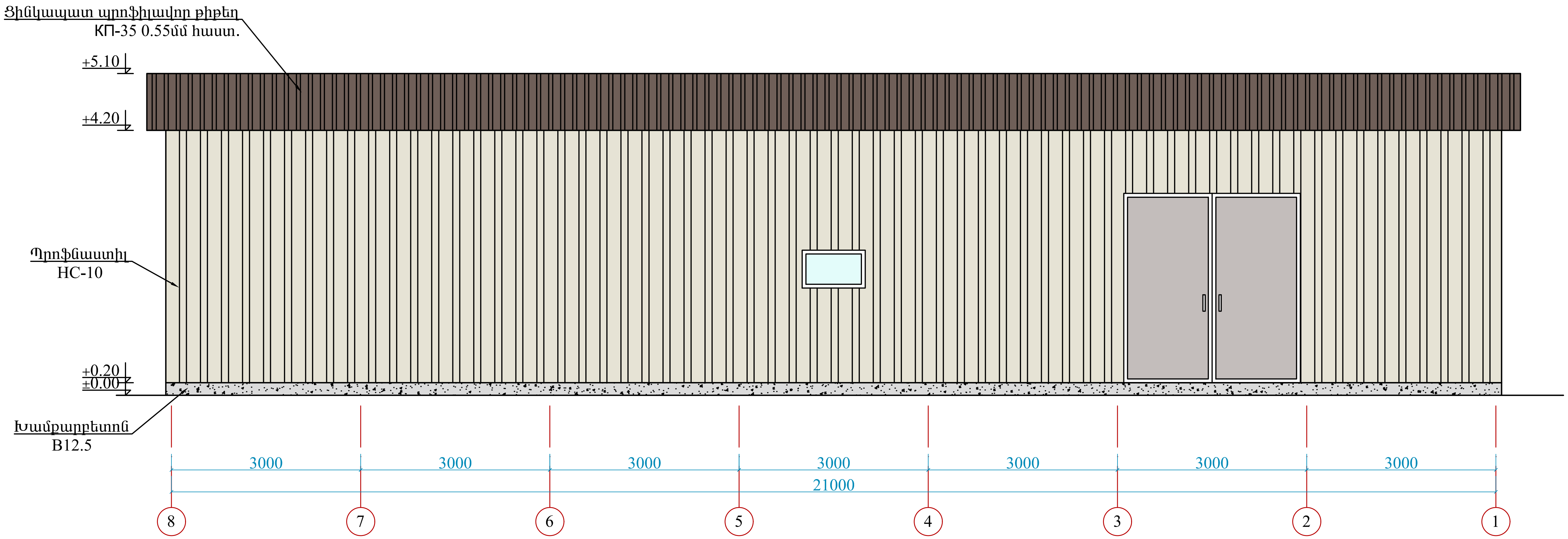

ՆԱԽԱԳԾԱՅԻՆ ԸՆԿԵՐՈՒԹՅՈՒՆ՝

«ԿԱՊԻՏԱԼ ԴԻԶԱՅՆ» ՍՊԸ
"CAPITAL DESIGN" LLC

ՆԱԽԱԳԾԻ ՀԱՍՑԵ՝

ՀՀ ՍՅՈՒՆԻՔԻ ՄԱՐԶ, ՍԻՍԻԱՆ ՀԱՄԱՅՆՔՈՒՄ <<ՀԱՅԱՆՏԱՌ>> ՊՈԱԿ-Ի ՏԱՐԱԾՔՈՒՄ ՊԱՀԵՍՏԻ ԿԱՌՈՒՑՄԱՆ ԱՇԽԱՏԱՆՔՆԵՐ

ՆԱԽԱԳԾԻ ԱՆՎԱՆՈՒՄԸ՝

ՃԱԿԱՏ ԸՍՏ «Ա-Գ», «Գ-Ա», «8-1» ԱՌԱՆՑՔՆԵՐԻ

ԹԵՐԹ՝	ԹԵՐԹԵՐ՝	ՄԱՍՇՏԱԲ՝
Ճ-4	7	1:50

ՏՆՕՐԵՆ՝	Է. ԴԱՎԹՅԱՆ	
ՆԱԽԱԳԾՈՂ	Հ. ՀՈՎՀԱՆՆԻՍՅԱՆ	
ՍՏՈՒԳԵՑ՝	Է. ԴԱՎԹՅԱՆ	

ԿՏՐՎԱԾՔ 1-1, Մ 1:50

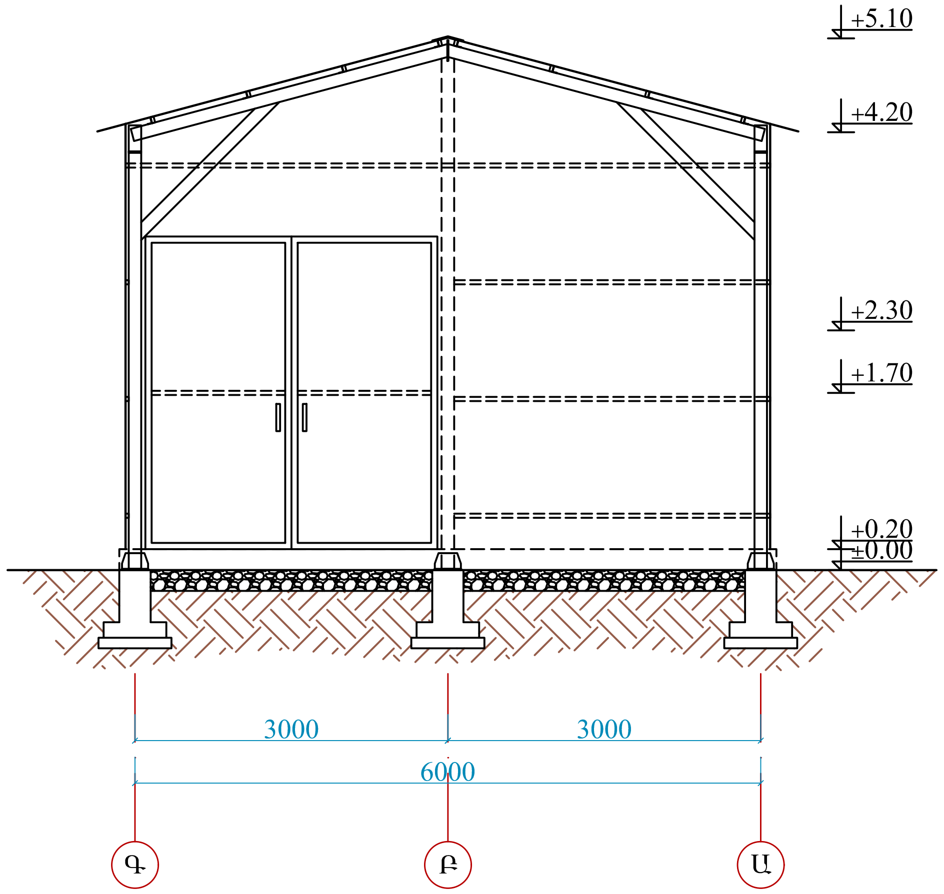

ԿՏՐՎԱԾՔ 2-2, Մ 1:50

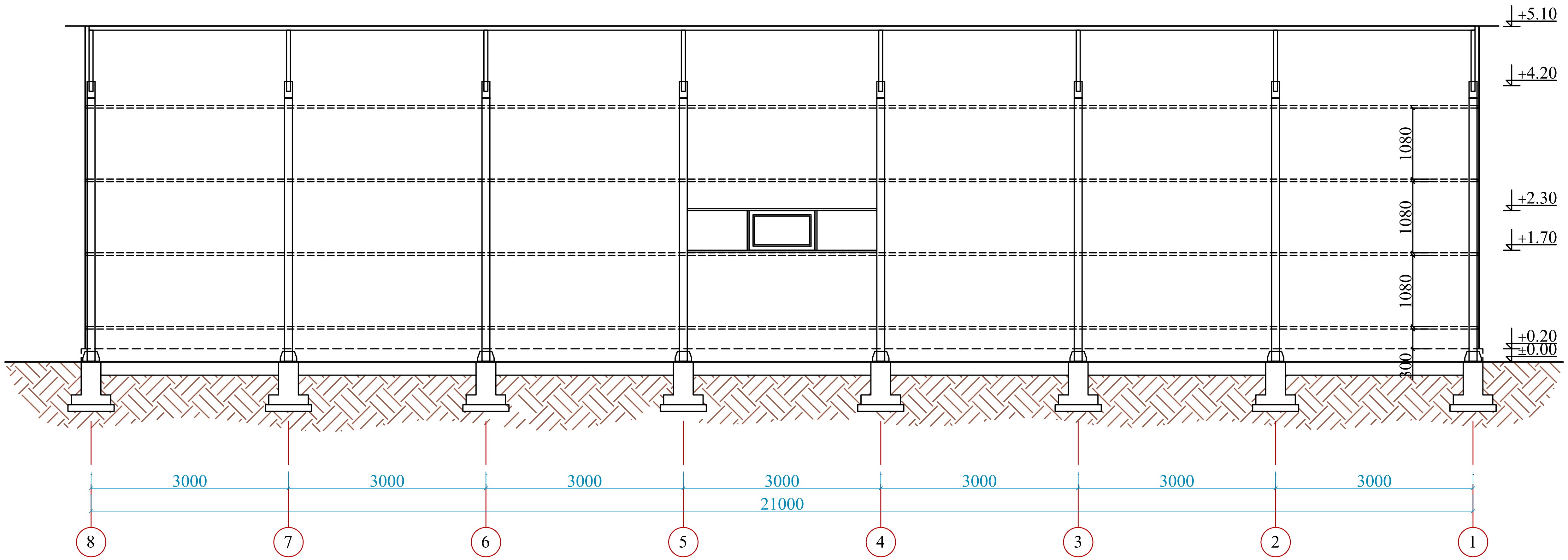

ՆԱԽԱԳԾԱՅԻՆ ԸՆԿԵՐՈՒԹՅՈՒՆ՝		
«ԿԱՊԻՏԱԼ ԴԻԶԱՅՆ» ՍՊԸ "CAPITAL DESIGN" LLC		
ՆԱԽԱԳԾԻ ՀԱՍՑԵ՝		
ՀՀ ՍՅՈՒՆԻՔԻ ՄԱՐԶ, ՍԻՍԻԱՆ ՀԱՄԱՅՆՔՈՒՄ <<ՀԱՅԱՆՏԱՌ>> ՊՈԱԿ-Ի ՏԱՐԱԾՔՈՒՄ ՊԱՀԵՍՏԻ ԿԱՌՈՒՑՄԱՆ ԱՇԽԱՏԱՆՔՆԵՐ		
ՆԱԽԱԳԾԻ ԱՆՎԱՆՈՒՄԸ՝		
ԿՏՐՎԱԾՔ 1-1, 2-2		
ԹԵՐԹ՝	ԹԵՐԹԵՐ՝	ՄԱՍՇՏԱԲ՝
Ճ-5	7	1:50
ՏՆՕՐԵՆ՝	Է. ԴԱՎԹՅԱՆ	
ՆԱԽԱԳԾՈՂ	Հ. ՀՈՎՀԱՆՆԻՍՅԱՆ	
ՍՏՈՒԳԵՑ՝	Է. ԴԱՎԹՅԱՆ	

ՏԱՆԻՔԻ ՋՐԱՀԵՌԱՑՄԱՆ ՀԱՏԱԿԱԳԻԾ, Մ 1:50

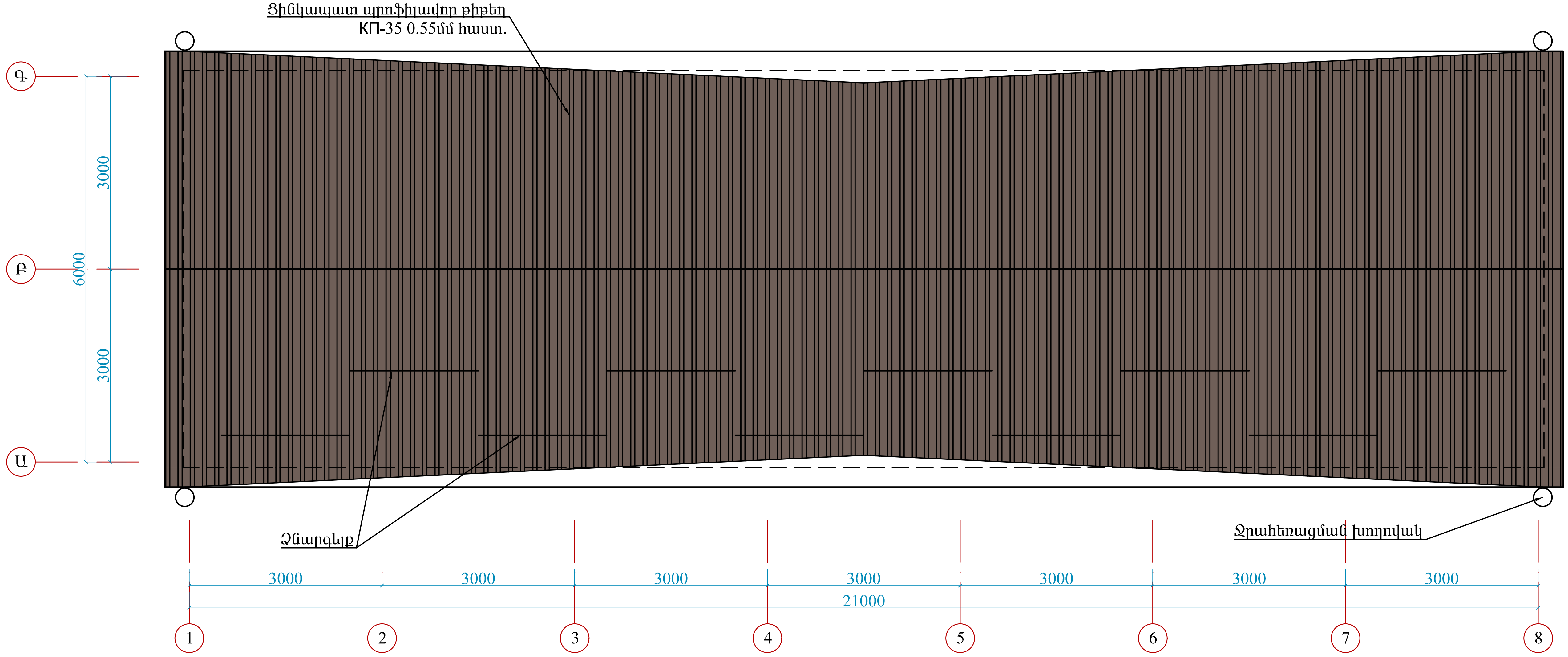

ՆԱԽԱԳԾԱՅԻՆ ԸՆԿԵՐՈՒԹՅՈՒՆ՝		
«ԿԱՊԻՏԱԼ ԴԻԶԱՅՆ» ՍՊԸ "CAPITAL DESIGN" LLC		
ՆԱԽԱԳԾԻ ՀԱՍՑԵ՝		
ՀՀ ՍՅՈՒՆԻՔԻ ՄԱՐԶ, ՍԻՍԻԱՆ ՀԱՄԱՅՆՔՈՒՄ <<ՀԱՅԱՆՏԱՌ>> ՊՈԱԿ-Ի ՏԱՐԱԾՔՈՒՄ ՊԱՀԵՍՏԻ ԿԱՌՈՒՑՄԱՆ ԱՇԽԱՏԱՆՔՆԵՐ		
ՆԱԽԱԳԾԻ ԱՆՎԱՆՈՒՄԸ՝		
ՏԱՆԻՔԻ ՋՐԱՀԵՌԱՑՄԱՆ ՀԱՏԱԿԱԳԻԾ		
ԹԵՐԹ՝	ԹԵՐԹԵՐ՝	ՄԱՍՇՏԱԲ՝
Ճ-6	7	1:50
ՏՆՕՐԵՆ՝	Է. ԴԱՎԹՅԱՆ	
ՆԱԽԱԳԾՈՂ	Հ. ՀՈՎՀԱՆՆԻՍՅԱՆ	
ՍՏՈՒԳԵՑ՝	Է. ԴԱՎԹՅԱՆ	

ՀԱՏԱԿՆԵՐԻ ՄԱՄՆԱԳԻՐ

ՍԵՆՔԵՐԻ ԱՆՎԱՆՈՒՄԸ ԿԱՄ ՀԱՄԱՐԸ	ՀԱՏԱԿԻ ՀԱՄԱՐԸ	ՀԱՏԱԿԻ ՈՒՐՎԱԳԻԾԸ	ՀԱՏԱԿՆԵՐԻ ՇԵՐՏԱՆՅՈՒԹԵՐԸ ԵՎ ՀԱՍՏՈՒԹՅՈՒՆՆԵՐԸ (ՄՄ)	ՀԱՏԱԿԻ ՄԱԿԵՐԵՍԸ (Մ^2)
1	Հ-1	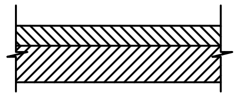	ԽՃԱՊԱՏ ՀԱՏԱԿ - 200 ՄՄ ՏՈՓԱՆԱԾ ԳՐՈՒՆՏ	130.80

Դ-1

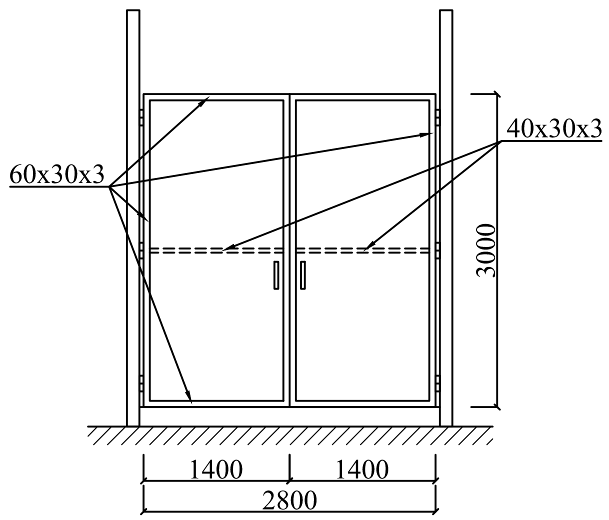

Պ-1

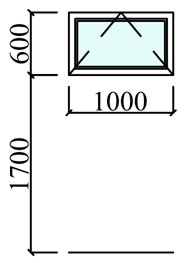

Պ-2

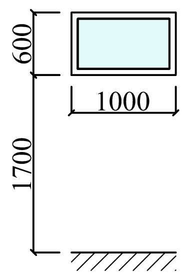

ԱՐՏԱՔԻՆ ՀԱՐԴԱՐՄԱՆ ԱՇԽԱՏԱՆՔՆԵՐԻ ԾԱՎԱԼՆԵՐ

1. ԳԵՏՆԱԽԱՐԻՍԽ B12,5 ԴԱՍԻ ԽԱՄՔԱՐԲԵՏՈՆԻՑ -8.1 ԽՄ
2. ՊԱՏԵՐ ՊՐՈՖՆԱՍՏԻԼԻՑ HC-10, 0.5ՄՄ ԳՈՒՆԱՎՈՐ - 214.22 ՔՄ
3. ՏԱՆԻՔԻ ՑԻՆԿԱՊԱՏ ՊՐՈՖԻԼԱՎՈՐ ԹԻԹԵՂ КП-35, 0.55 - 152.6 ՔՄ
4. ՋՐՀՈՐԴԱՆԻ ԻՐԱԿԱՆԱՑՈՒՄ ՑԻՆԿԱՊԱՏ ԹԻԹԵՂԻՑ 0.6ՄՄ - 43.6 ԳՄ / 30.52 ՔՄ
5. ՋՐԱՀԵՌԱՑՄԱՆ ՑԻՆԿԱՊԱՏ ԽՈՂՈՎԱԿ /ԿՈՄՊԼԵԿՏ/ - 4 ՀԱՏ

ՏԵՂԱԴՐՎՈՂ ԴՌՆԵՐԻ ՄԱՄՆԱԳԻՐ

ՄԱԿՆԻՇ	ՉԱՓ L x h, ՄՄ	Ա Ն Վ Ա Ն Ո Ւ Մ	ՔԱՆ., ՀԱՏ	ԾԱՎԱԼ Մ^2	ԸՆԴԱՄԵՆԸ Σ - Մ^2
Դ-1	2800 x 3000	ՄԵՏԱՂԱԿԱՆ ԴԱՐՊԱՍ	2	8.40	16.80

ՏԵՂԱԴՐՎՈՂ ՊԱՏՈՒՀԱՆՆԵՐԻ ՄԱՄՆԱԳԻՐ

ՄԱԿՆԻՇ	ՉԱՓ L x h, ՄՄ	Ա Ն Վ Ա Ն Ո Ւ Մ	ՔԱՆ., ՀԱՏ	ԾԱՎԱԼ, Մ^2		ԸՆԴԱՄԵՆԸ, Σ - Մ^2	
				ԲԱՑՎՈՂ	ԽՈՒԼ	ԲԱՑՎՈՂ	ԽՈՒԼ
Պ-1	1000 x 600	ՄԵՏԱՂԱՊԼԱՍՏԵ ՊԱՏՈՒՀԱՆ	1	0.60	-	0.60	-
Պ-2	1000 x 600	ՄԵՏԱՂԱՊԼԱՍՏԵ ՊԱՏՈՒՀԱՆ	2	-	0.60	-	1.20
ԸՆԴԱՄԵՆԸ ՄԵՏԱՂԱՊԼԱՍՏԵ						0.60	1.20

ՆԱԽԱԳԾԱՅԻՆ ԸՆԿԵՐՈՒԹՅՈՒՆ՝

«ԿԱՊԻՏԱԼ ԴԻԶԱՅՆ» ՍՊԸ
"CAPITAL DESIGN" LLC

ՆԱԽԱԳԾԻ ՀԱՍՑԵ՝

ՀՀ ՍՅՈՒՆԻՔԻ ՄԱՐԶ, ՍԻՍԻԱՆ ՀԱՄԱՅՆՔՈՒՄ <<ՀԱՅԱՆՏԱՌ>> ՊՈԱԿ-Ի ՏԱՐԱԾՔՈՒՄ ՊԱՀԵՍՏԻ ԿԱՌՈՒՑՄԱՆ ԱՇԽԱՏԱՆՔՆԵՐ

ՆԱԽԱԳԾԻ ԱՆՎԱՆՈՒՄԸ՝

ՀԱՏԱԿՆԵՐԻ ՄԱՍՆԱԳԻՐ, ԴՌՆԵՐԻ ԵՎ ՊԱՏՈՒՀԱՆՆԵՐԻ ԷՍՔԻԶՆԵՐ, ՄԱՍՆԱԳՐԵՐ

ԹԵՐԹ՝	ԹԵՐԹԵՐ՝	ՄԱՍՇՏԱԲ՝
Ճ-7	7	-
ՏՆՕՐԵՆ՝	Է. ԴԱՎԹՅԱՆ	
ՆԱԽԱԳԾՈՂ	Հ. ՀՈՎՀԱՆՆԻՍՅԱՆ	
ՍՏՈՒԳԵՑ՝	Է. ԴԱՎԹՅԱՆ	

ՀԻՄՔԵՐԻ ՀԱՏԱԿԱԳԻԾ, Մ 1:50

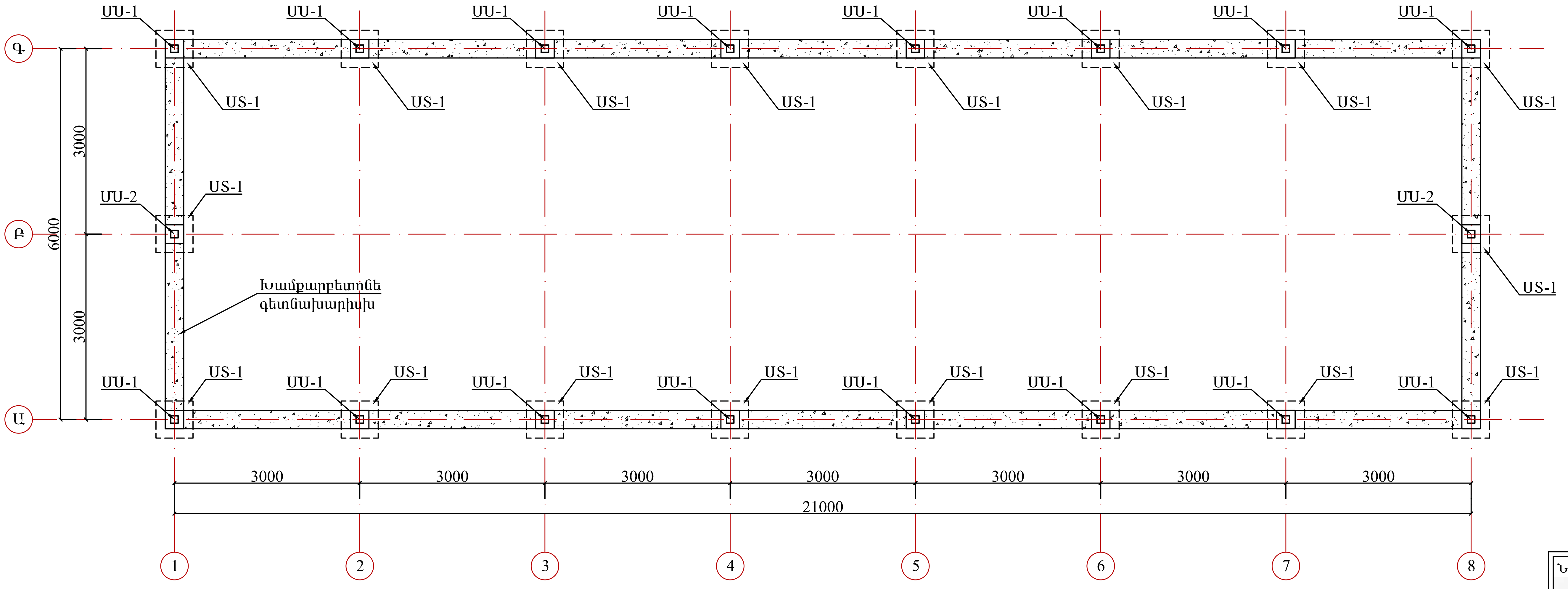

<u>ԾԱՆՈԹՈՒԹՅՈՒՆ</u>

ՏԵՂԱՆՔԸ ՆԱԽԱՏԵՍՎԱԾ Է 1-ԻՆ ՍԵՅՍՄԻԿ ԳՈՏՈՒ ՀԱՄԱՐ:
ՀԻՄՔԵՐԸ ՆԱԽԱՏԵՍՎԱԾ ԵՆ ՈՉ ՆՍՏՎԱԾՔԱՅԻՆ ԵՎ ՈՉ ՈՒՌՉՈՂ ԳՐՈՒՆՏԱՅԻՆ ՊԱՅՄԱՆՆԵՐԻ ՀԱՄԱՐ:
ԳՐՈՒՆՏՆԵՐԻ ՊԱՅՄԱՆԱԿԱՆ ՀԱՇՎԱՐԿԱՅԻՆ ԴԻՄԱԴՐՈՒԹՅՈՒՆԸ ԸՆԴՈՒՆՎԱԾ Է R_0=2.0 ԿԳ/ՍՄ^2:
ԳՐՈՒՆՏԻ ՍԱՌԵՑՄԱՆ ԱՌԱՎԵԼԱԳՈՒՅՆ ԽՈՐՈՒԹՅՈՒՆԸ ԸՆԴՈՒՆՎԱԾ Է ~80 ՍՄ:
ԳՐՈՒՆՏԱՅԻՆ ՋՐԵՐԸ ԲԱՑԱԿԱՅՈՒՄ ԵՆ:
ԿԱՌՈՒՅՑԸ ՏԵՂԱԴՐԵԼԻՍ ԱՆՀՐԱԺԵՇՏ Է ՆԱԽԱՊԵՍ ԻՐԱԿԱՆԱՑՆԵԼ ՏԵՂԱՆՔԻ ԻՆԺԵՆԵՐԱ-ԵՐԿՐԱԲԱՆԱԿԱՆ ՀԵՏԱԶՈՏՈՒԹՅՈՒՆ ԵՎ ԱՆՀՐԱԺԵՇՏՈՒԹՅԱՆ ԴԵՊՔՈՒՄ ՀԻՄՔԵՐՈՒՄ ԿԱՏԱՐԵԼ ՀԱՄԱՊԱՏԱՍԽԱՆ ՇՏԿՈՒՄՆԵՐ, ԿԱԽՎԱԾ ՏԵՂԱՆՔԻ ՀԻԴՐՈ-ԵՐԿՐԱԲԱՆԱԿԱՆ ՊԱՅՄԱՆՆԵՐԻՑ:

ՆԱԽԱԳԾԱՅԻՆ ԸՆԿԵՐՈՒԹՅՈՒՆ՝

«ԿԱՊԻՏԱԼ ԴԻԶԱՅՆ» ՍՊԸ
"CAPITAL DESIGN" LLC

ՆԱԽԱԳԾԻ ՀԱՍՑԵ՝

ՀՀ ՍՅՈՒՆԻՔԻ ՄԱՐԶ, ՍԻՍԻԱՆ ՀԱՄԱՅՆՔՈՒՄ <<ՀԱՅԱՆՏԱՌ>> ՊՈԱԿ-Ի ՏԱՐԱԾՔՈՒՄ ՊԱՀԵՍՏԻ ԿԱՌՈՒՑՄԱՆ ԱՇԽԱՏԱՆՔՆԵՐ

ՆԱԽԱԳԾԻ ԱՆՎԱՆՈՒՄԸ՝

ՀԻՄՔԵՐԻ ՀԱՏԱԿԱԳԻԾ

ԹԵՐԹ՝	ԹԵՐԹԵՐ՝	ՄԱՍՇՏԱԲ՝
Կ-1	8	1:50

ՏՆՕՐԵՆ՝	Է. ԴԱՎԹՅԱՆ	
ՆԱԽԱԳԾՈՂ՝	Հ. ՀՈՎՀԱՆՆԻՍՅԱՆ	
ՍՏՈՒԳԵՑ՝	Է. ԴԱՎԹՅԱՆ	

ՍՅՈՒՆԱՍՏԱԿ US-1, Մ 1:20

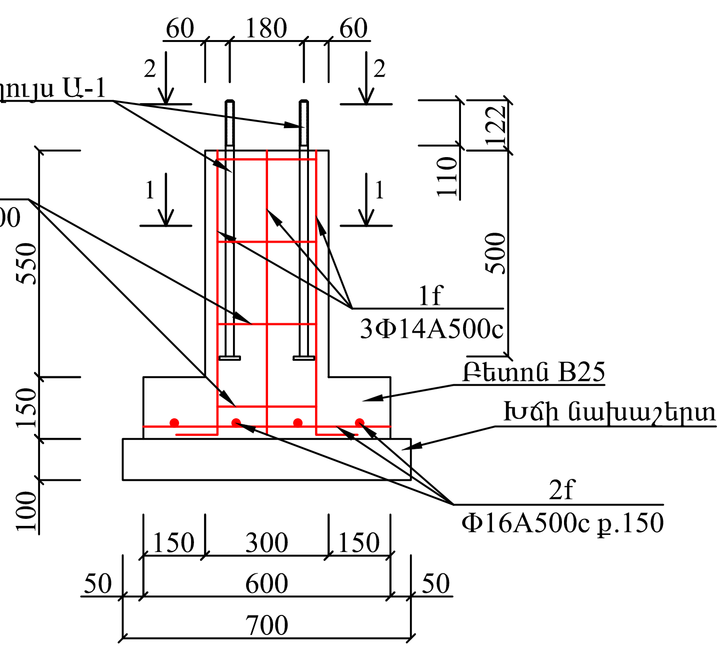

ԴԻՐՔ 1f

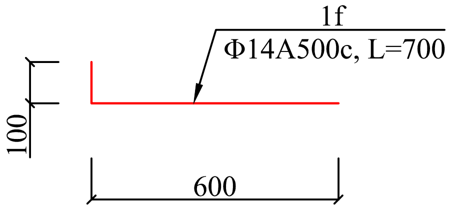

ՑԱՆՑ 2f

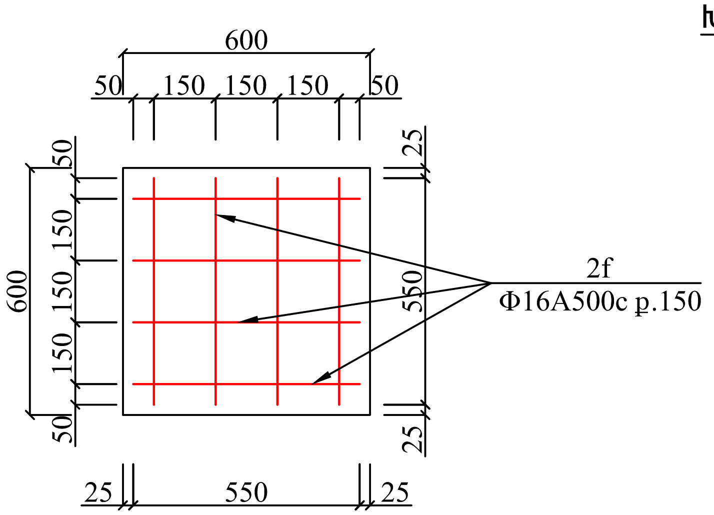

ԽԱՐՍԽԱՅԻՆ ՀԵՂՈՒՅՍ Ա-1, Մ 1:10

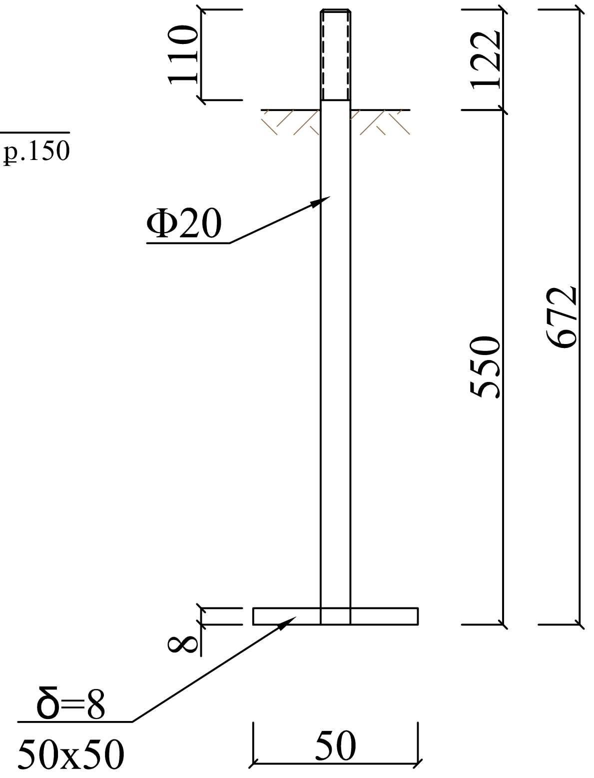

ԴԻՐՔ 3f

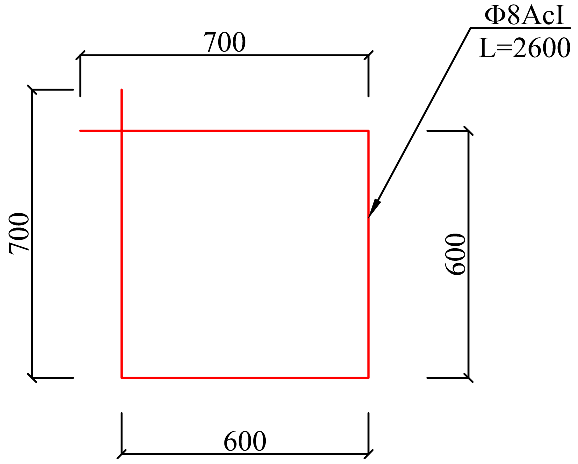

1-1, Մ 1:20

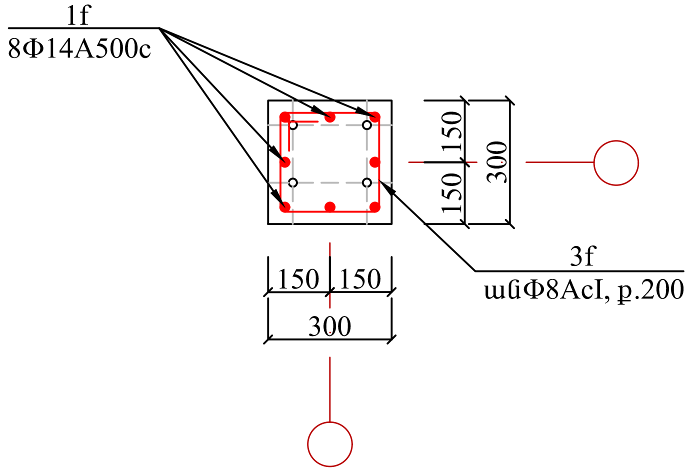

2-2, Մ 1:20

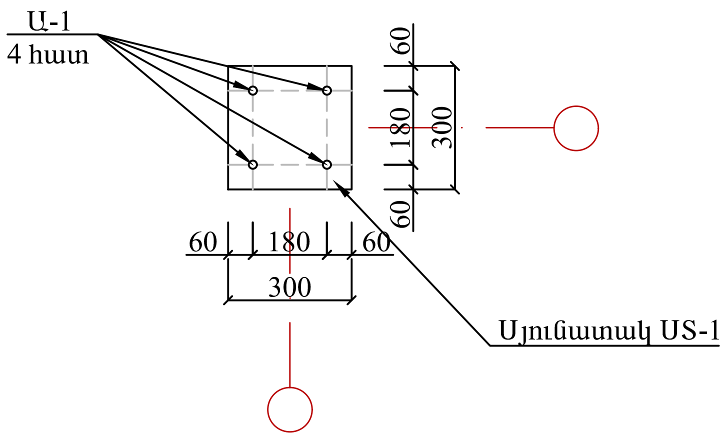

ՀԱՎԱՔԱԿԱՆ ՄԻԱՎՈՐՆԵՐԻ ՄԱՍՆԱԳԻՐ ՄԵԿ ՄԻԱՁՈՒՅԼ ԵՐԿԱԹԲԵՏՈՆԵ ԷԼԵՄԵՆՏԻ ՀԱՄԱՐ

Դիրք	Նշանակում	Անվանում	Քանակ, հատ	Քաշը/կգ/	Ընդամենը 18 հատին
	ՍՅՈՒՆԱՍՏԱԿ US-1 /18 ՀԱՏ/				
1f	ՈՐ179-Ն ՀՀՏԿ	Ø14 A500C, L= 700	8	6.8	122.4
2f	ՈՐ179-Ն ՀՀՏԿ	Ø16 A500C, L=550	8	7.0	126.0
3f	ՈՐ179-Ն ՀՀՏԿ	Ø8 A240C, L= 2600	4	4.1	73.8
	ԽԱՐՍԽԱՅԻՆ ՀԵՂՈՒՅՍ Ա-1		4	6.52	117.4
	Նյութը				
	Բետոն B25		0.11	խՄ	1.98
	Խճի նախաշերտ		0.05	խՄ	0.90

ՆԱԽԱԳԾԱՅԻՆ ԸՆԿԵՐՈՒԹՅՈՒՆ՝

«ԿԱՊԻՏԱԼ ԴԻԶԱՅՆ» ՍՊԸ
"CAPITAL DESIGN" LLC

ՆԱԽԱԳԾԻ ՀԱՍՑԵ՝

ՀՀ ՍՅՈՒՆԻՔԻ ՄԱՐԶ, ՍԻՍԻԱՆ ՀԱՄԱՅՆՔՈՒՄ <<ՀԱՅԱՆՏԱՌ>> ՊՈԱԿ-Ի ՏԱՐԱԾՔՈՒՄ ՊԱՀԵՍՏԻ ԿԱՌՈՒՑՄԱՆ ԱՇԽԱՏԱՆՔՆԵՐ

ՆԱԽԱԳԾԻ ԱՆՎԱՆՈՒՄԸ՝

ՍՅՈՒՆԱՍՏԱԿ US-1, 1-1, ԴԻՐՔԵՐ

ԹԵՐԹ՝	ԹԵՐԹԵՐ՝	ՄԱՍՇՏԱԲ՝
Կ-2	8	1:20
ՏՆՕՐԵՆ՝	Է. ԴԱՎԹՅԱՆ	
ՆԱԽԱԳԾՈՂ՝	Հ. ՀՈՎՀԱՆՆԻՍՅԱՆ	
ՍՏՈՒԳԵՑ՝	Է. ԴԱՎԹՅԱՆ	

ՄԵՏԱՂԱԿԱՆ ՇՐՋԱՆԱԿ «1» ԱՌԱՆՑՔՈՎ, Մ 1:50

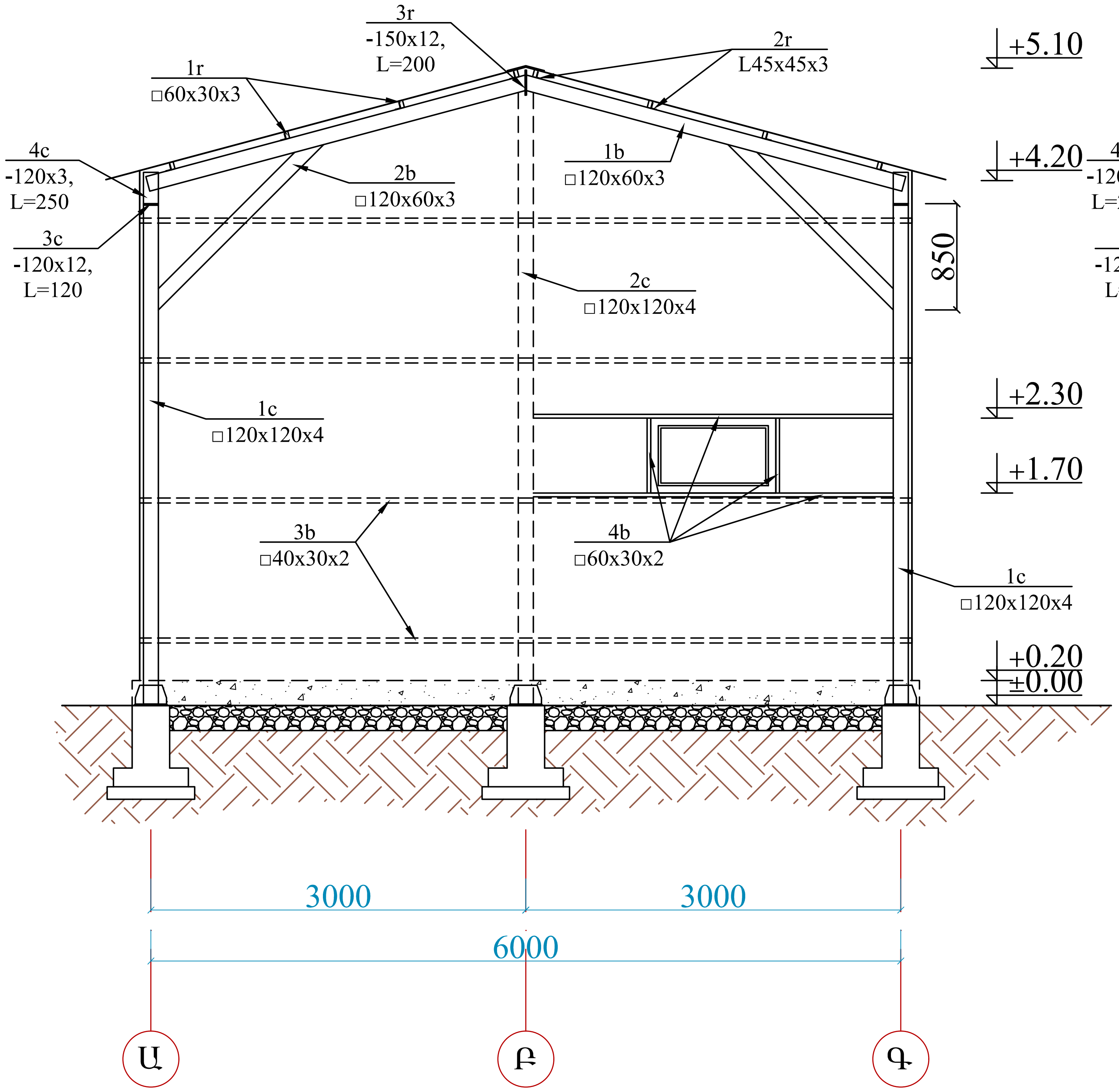

ՄԵՏԱՂԱԿԱՆ ՇՐՋԱՆԱԿ «8» ԱՌԱՆՑՔՈՎ, Մ 1:50

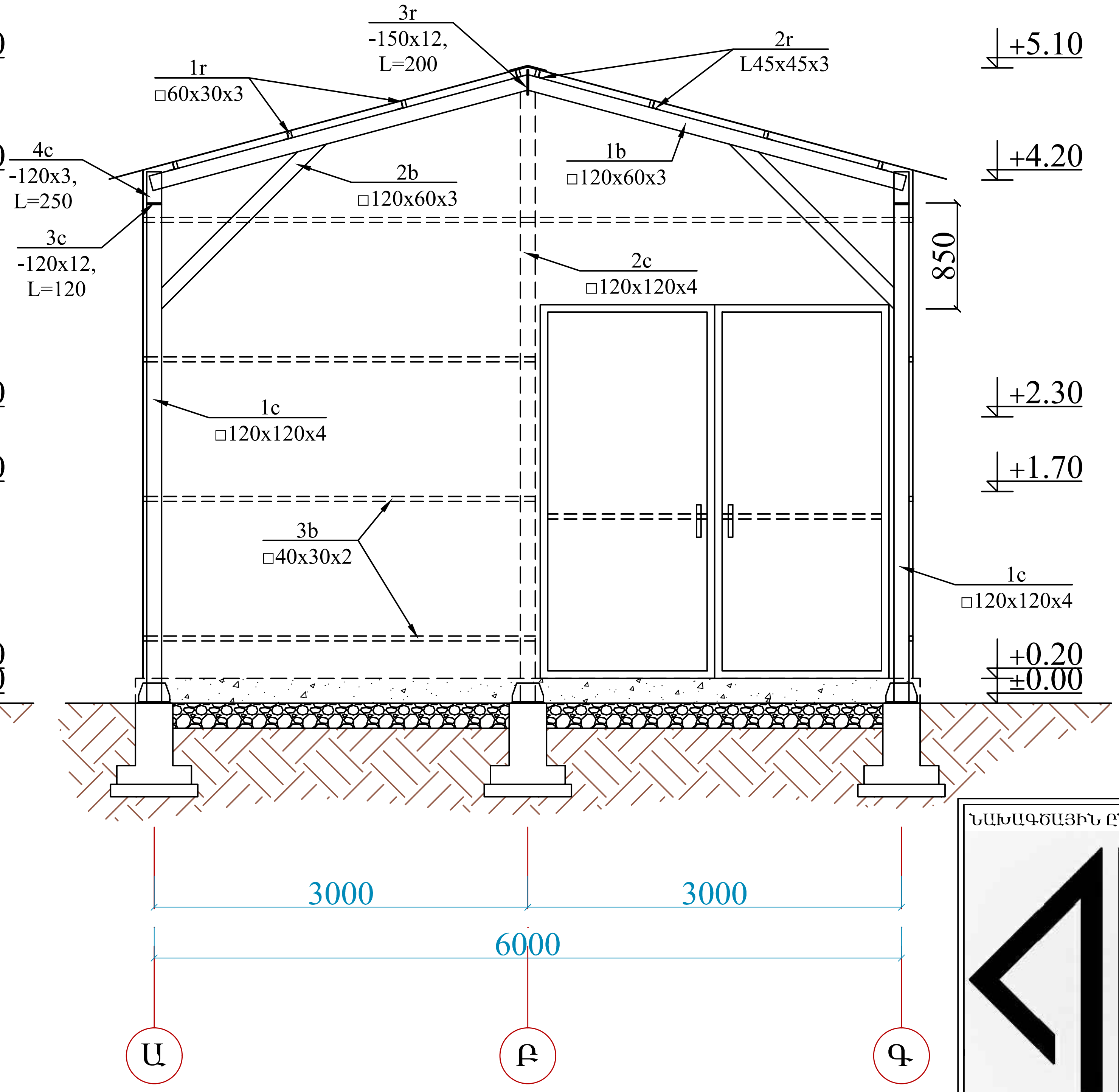

ԾԱՆՈԹՈՒԹՅՈՒՆ

1. ՄԵՏԱՂԱԿԱՆ ԷԼԵՄԵՆՏՆԵՐԻ ԵՌԱԿՑՈՒՄԸ ԿԱՏԱՐԵԼ Э-42 ՏԻՊԻ ԷԼԵԿՏՐՈԴՆԵՐՈՎ: ԵՌԱԿՑՄԱՆ ԿԱՐԵՐԻ ԲԱՐՁՐՈՒԹՅՈՒՆԸ ԸՆԴՈՒՆԵԼ ԵՌԱԿՑՎՈՂ ԷԼԵՄԵՆՏՆԵՐԻՑ ԱՄԵՆԱԲԱՐԱԿ ԷԼԵՄԵՆՏԻ ՀԱՍՏՈՒԹՅԱՆ ՉԱՓՈՎ:
2. ՊԱՏՐԱՍՏԵԼՈՒՑ ՀԵՏՈ ԲՈԼՈՐ ՄԵՏԱՂԱԿԱՆ ԷԼԵՄԵՆՏՆԵՐԻ ՄԱԿԵՐԵՍՆԵՐԸ ՄԱՔՐԵԼ ԺԱՆԳԻՑ, ՆԱԽԱՆԵՐԿԵԼ /огрунтовать/ ԵՎ ՆԵՐԿԵԼ ՊԵՆՏԱՖՏԱԼԱՅԻՆ ՆԵՐԿՈՎ ԵՐԿՈՒ ՇԵՐՏ:

ՆԱԽԱԳԾԱՅԻՆ ԸՆԿԵՐՈՒԹՅՈՒՆ՝

«ԿԱՊԻՏԱԼ ԴԻԶԱՅՆ» ՍՊԸ
"CAPITAL DESIGN" LLC

ՆԱԽԱԳԾԻ ՀԱՍՑԵ՝

ՀՀ ՍՅՈՒՆԻՔԻ ՄԱՐԶ, ՍԻՍԻԱՆ ՀԱՄԱՅՆՔՈՒՄ <<ՀԱՅԱՆՏԱՌ>> ՊՈԱԿ-Ի ՏԱՐԱԾՔՈՒՄ ՊԱՀԵՍՏԻ ԿԱՌՈՒՑՄԱՆ ԱՇԽԱՏԱՆՔՆԵՐ

ՆԱԽԱԳԾԻ ԱՆՎԱՆՈՒՄԸ՝

ՄԵՏԱՂԱԿԱՆ ՇՐՋԱՆԱԿ «1» ԵՎ «8» ԱՌԱՆՑՔՆԵՐՈՎ

ԹԵՐԹ՝	ԹԵՐԹԵՐ՝	ՄԱՍՇՏԱԲ՝
Կ-3	8	1:50

ՏՆՕՐԵՆ՝	Է. ԴԱՎԹՅԱՆ	
ՆԱԽԱԳԾՈՂ	Հ. ՀՈՎՀԱՆՆԻՍՅԱՆ	
ՍՏՈՒԳԵՑ՝	Է. ԴԱՎԹՅԱՆ	

ՄԵՏԱՂԱԿԱՆ ՇՐՋԱՆԱԿ «2»...«7» ԱՌԱՆՑՔՆԵՐՈՎ, Մ 1:50

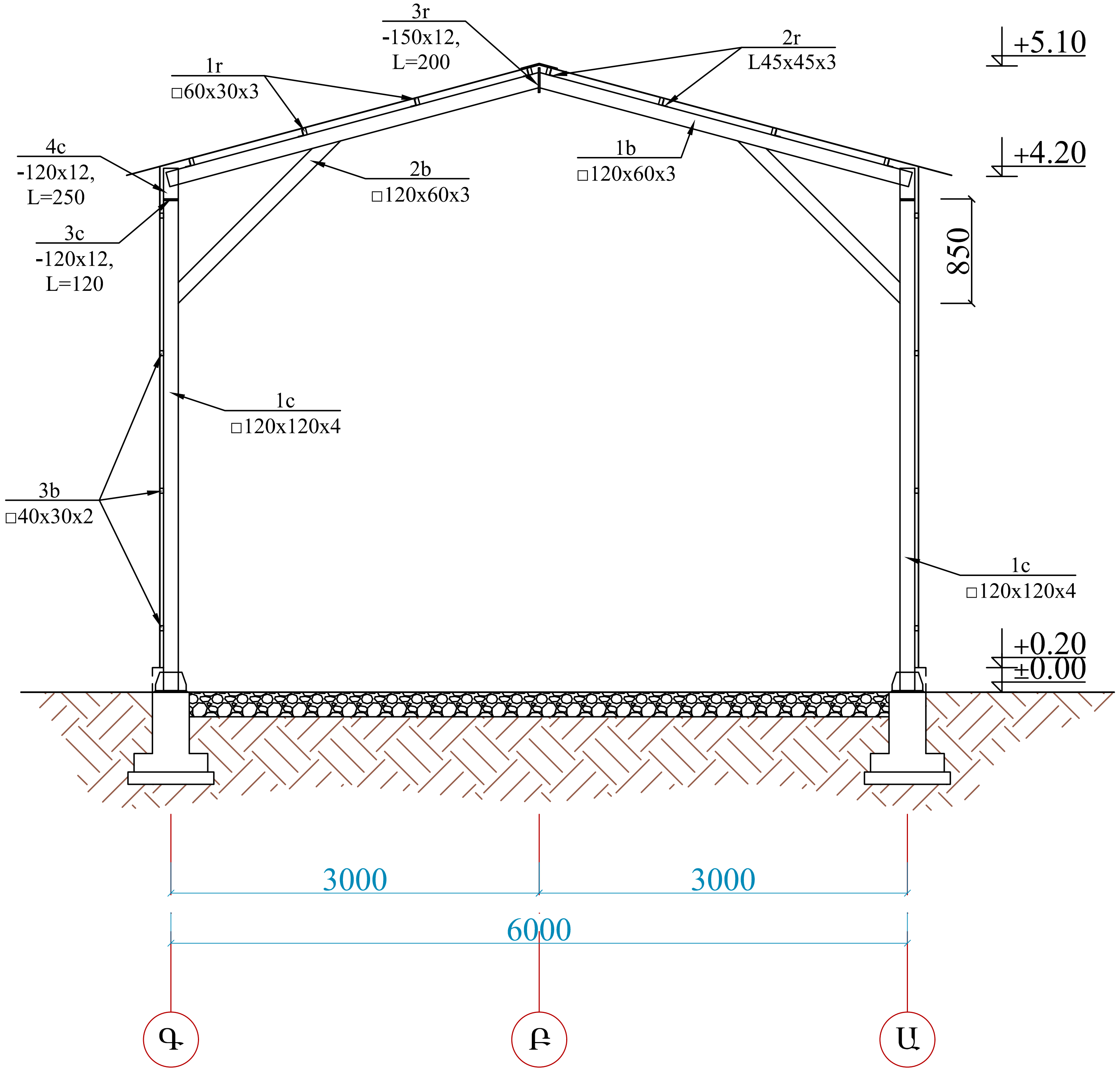

ԾԱՆՈԹՈՒԹՅՈՒՆ

1. ՄԵՏԱՂԱԿԱՆ ԷԼԵՄԵՆՏՆԵՐԻ ԵՌԱԿՑՈՒՄԸ ԿԱՏԱՐԵԼ Э-42 ՏԻՊԻ ԷԼԵԿՏՐՈԴՆԵՐՈՎ: ԵՌԱԿՑՄԱՆ ԿԱՐԵՐԻ ԲԱՐՁՐՈՒԹՅՈՒՆԸ ԸՆԴՈՒՆԵԼ ԵՌԱԿՑՎՈՂ ԷԼԵՄԵՆՏՆԵՐԻՑ ԱՄԵՆԱԲԱՐԱԿ ԷԼԵՄԵՆՏԻ ՀԱՍՏՈՒԹՅԱՆ ՉԱՓՈՎ:
2. ՊԱՏՐԱՍՏԵԼՈՒՑ ՀԵՏՈ ԲՈԼՈՐ ՄԵՏԱՂԱԿԱՆ ԷԼԵՄԵՆՏՆԵՐԻ ՄԱԿԵՐԵՍՆԵՐԸ ՄԱՔՐԵԼ ԺԱՆԳԻՑ, ՆԱԽԱՆԵՐԿԵԼ /огрунтовать/ ԵՎ ՆԵՐԿԵԼ ՊԵՆՏԱՖՏԱԼԱՅԻՆ ՆԵՐԿՈՎ ԵՐԿՈՒ ՇԵՐՏ:

ՆԱԽԱԳԾԱՅԻՆ ԸՆԿԵՐՈՒԹՅՈՒՆ՝

«ԿԱՊԻՏԱԼ ԴԻԶԱՅՆ» ՍՊԸ
"CAPITAL DESIGN" LLC

ՆԱԽԱԳԾԻ ՀԱՍՑԵ՝

ՀՀ ՍՅՈՒՆԻՔԻ ՄԱՐԶ, ՍԻՍԻԱՆ ՀԱՄԱՅՆՔՈՒՄ <<ՀԱՅԱՆՏԱՌ>> ՊՈԱԿ-Ի ՏԱՐԱԾՔՈՒՄ ՊԱՀԵՍՏԻ ԿԱՌՈՒՑՄԱՆ ԱՇԽԱՏԱՆՔՆԵՐ

ՆԱԽԱԳԾԻ ԱՆՎԱՆՈՒՄԸ՝

ՄԵՏԱՂԱԿԱՆ ՇՐՋԱՆԱԿ «2»...«7» ԱՌԱՆՑՔՆԵՐՈՎ

ԹԵՐԹ՝	ԹԵՐԹԵՐ՝	ՄԱՍՇՏԱԲ՝
Կ-4	8	1:50

ՏՆՕՐԵՆ՝	Է. ԴԱՎԹՅԱՆ	
ՆԱԽԱԳԾՈՂ	Հ. ՀՈՎՀԱՆՆԻՍՅԱՆ	
ՍՏՈՒԳԵՑ՝	Է. ԴԱՎԹՅԱՆ	

ՄԵՏԱՂԱԿԱՆ ՇՐՋԱՆԱԿ «Ա» ԱՌԱՆՑՔՈՎ, Մ 1:50

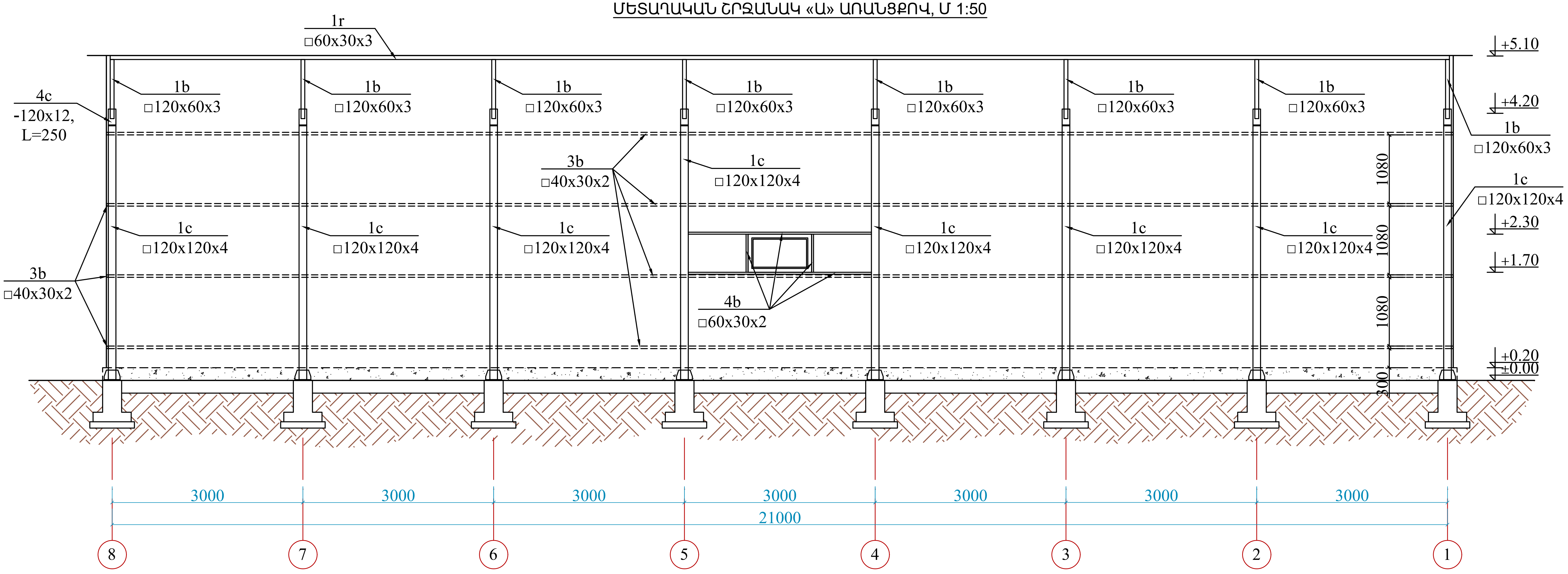

ԾԱՆՈԹՈՒԹՅՈՒՆ

1. ՄԵՏԱՂԱԿԱՆ ԷԼԵՄԵՆՏՆԵՐԻ ԵՌԱԿՑՈՒՄԸ ԿԱՏԱՐԵԼ Э-42 ՏԻՊԻ ԷԼԵԿՏՐՈԴՆԵՐՈՎ: ԵՌԱԿՑՄԱՆ ԿԱՐԵՐԻ ԲԱՐՁՐՈՒԹՅՈՒՆԸ ԸՆԴՈՒՆԵԼ ԵՌԱԿՑՎՈՂ ԷԼԵՄԵՆՏՆԵՐԻՑ ԱՄԵՆԱԲԱՐԱԿ ԷԼԵՄԵՆՏԻ ՀԱՍՏՈՒԹՅԱՆ ՉԱՓՈՎ:
2. ՊԱՏՐԱՍՏԵԼՈՒՑ ՀԵՏՈ ԲՈԼՈՐ ՄԵՏԱՂԱԿԱՆ ԷԼԵՄԵՆՏՆԵՐԻ ՄԱԿԵՐԵՍՆԵՐԸ ՄԱՔՐԵԼ ԺԱՆԳԻՑ, ՆԱԽԱՆԵՐԿԵԼ /огрунтовать/ ԵՎ ՆԵՐԿԵԼ ՊԵՆՏԱՖՏԱԼԱՅԻՆ ՆԵՐԿՈՎ ԵՐԿՈՒ ՇԵՐՏ:

ՆԱԽԱԳԾԱՅԻՆ ԸՆԿԵՐՈՒԹՅՈՒՆ`

«ԿԱՊԻՏԱԼ ԴԻԶԱՅՆ» ՍՊԸ
"CAPITAL DESIGN" LLC

ՆԱԽԱԳԾԻ ՀԱՍՑԵ`

ՀՀ ՍՅՈՒՆԻՔԻ ՄԱՐԶ, ՍԻՍԻԱՆ ՀԱՄԱՅՆՔՈՒՄ <<ՀԱՅԱՆՏԱՌ>> ՊՈԱԿ-Ի ՏԱՐԱԾՔՈՒՄ ՊԱՀԵՍՏԻ ԿԱՌՈՒՑՄԱՆ ԱՇԽԱՏԱՆՔՆԵՐ

ՆԱԽԱԳԾԻ ԱՆՎԱՆՈՒՄԸ`

ՄԵՏԱՂԱԿԱՆ ՇՐՋԱՆԱԿ «Ա» ԱՌԱՆՑՔՈՎ

ԹԵՐԹ`	ԹԵՐԹԵՐ`	ՄԱՍՇՏԱԲ`
Կ-5	8	1:20
ՏՆՕՐԵՆ`	Է. ԴԱՎԹՅԱՆ	
ՆԱԽԱԳԾՈՂ`	Հ. ՀՈՎՀԱՆՆԻՍՅԱՆ	
ՍՏՈՒԳԵՑ`	Է. ԴԱՎԹՅԱՆ	

ՄԵՏԱՂԱԿԱՆ ՇՐՋԱՆԱԿ «Գ» ԱՌԱՆՑՔՈՎ, Մ 1:50

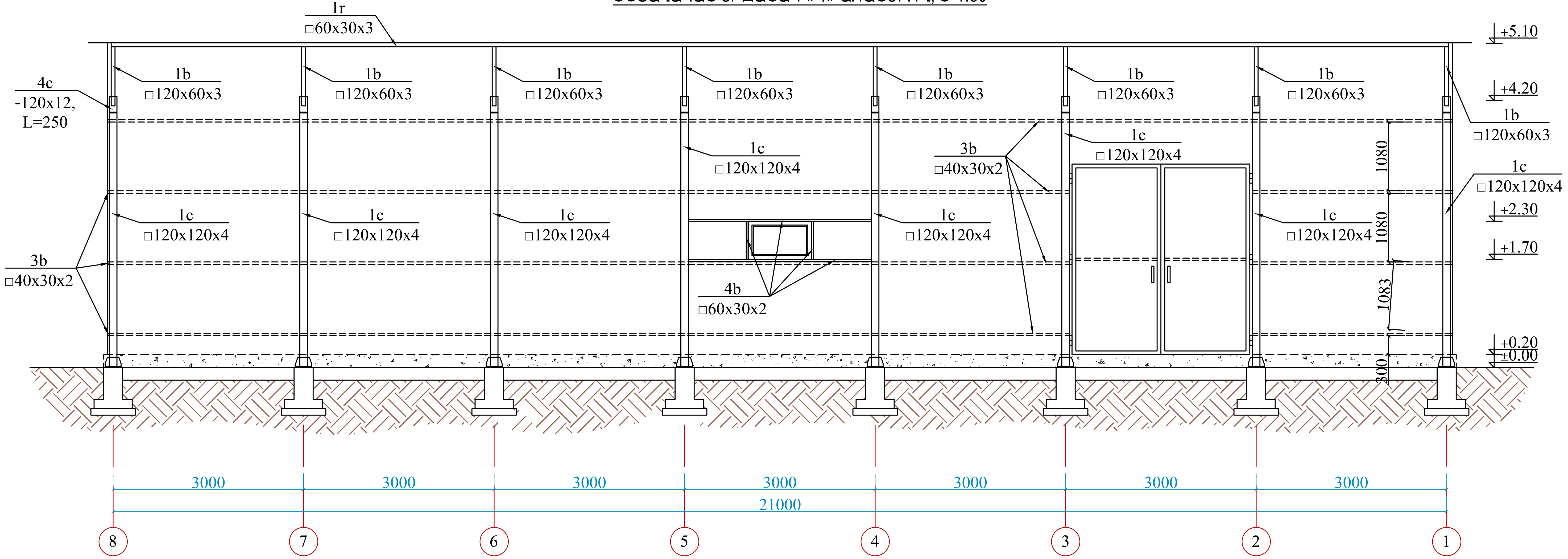

ԾԱՆՈԹՈՒԹՅՈՒՆ

1. ՄԵՏԱՂԱԿԱՆ ԷԼԵՄԵՆՏՆԵՐԻ ԵՌԱԿՑՈՒՄԸ ԿԱՏԱՐԵԼ Э-42 ՏԻՊԻ ԷԼԵԿՏՐՈԴՆԵՐՈՎ: ԵՌԱԿՑՄԱՆ ԿԱՐԵՐԻ ԲԱՐՁՐՈՒԹՅՈՒՆԸ ԸՆԴՈՒՆԵԼ ԵՌԱԿՑՎՈՂ ԷԼԵՄԵՆՏՆԵՐԻՑ ԱՄԵՆԱԲԱՐԱԿ ԷԼԵՄԵՆՏԻ ՀԱՍՏՈՒԹՅԱՆ ՉԱՓՈՎ:
2. ՊԱՏՐԱՍՏԵԼՈՒՑ ՀԵՏՈ ԲՈԼՈՐ ՄԵՏԱՂԱԿԱՆ ԷԼԵՄԵՆՏՆԵՐԻ ՄԱԿԵՐԵՍՆԵՐԸ ՄԱՔՐԵԼ ԺԱՆԳԻՑ, ՆԱԽԱՆԵՐԿԵԼ /огрунтовать/ ԵՎ ՆԵՐԿԵԼ ՊԵՆՏԱՖՏԱԼԱՅԻՆ ՆԵՐԿՈՎ ԵՐԿՈՒ ՇԵՐՏ:

ՆԱԽԱԳԾԱՅԻՆ ԸՆԿԵՐՈՒԹՅՈՒՆ`

«ԿԱՊԻՏԱԼ ԴԻԶԱՅՆ» ՍՊԸ
"CAPITAL DESIGN" LLC

ՆԱԽԱԳԾԻ ՀԱՍՑԵ`

ՀՀ ՍՅՈՒՆԻՔԻ ՄԱՐԶ, ՍԻՍԻԱՆ ՀԱՄԱՅՆՔՈՒՄ <<ՀԱՅԱՆՏԱՌ>> ՊՈԱԿ-Ի ՏԱՐԱԾՔՈՒՄ ՊԱՀԵՍՏԻ ԿԱՌՈՒՑՄԱՆ ԱՇԽԱՏԱՆՔՆԵՐ

ՆԱԽԱԳԾԻ ԱՆՎԱՆՈՒՄԸ`

ՄԵՏԱՂԱԿԱՆ ՇՐՋԱՆԱԿ «Գ» ԱՌԱՆՑՔՈՎ

ԹԵՐԹ`	ԹԵՐԹԵՐ`	ՄԱՍՇՏԱԲ`
Կ-6	8	1:20

ՏՆՕՐԵՆ`	Է. ԴԱՎԹՅԱՆ
ՆԱԽԱԳԾՈՂ	Հ. ՀՈՎՀԱՆՆԻՍՅԱՆ
ՍՏՈՒԳԵՑ`	Է. ԴԱՎԹՅԱՆ

ՍՅԱՆ ԲԱԶԱ, Մ 1:10

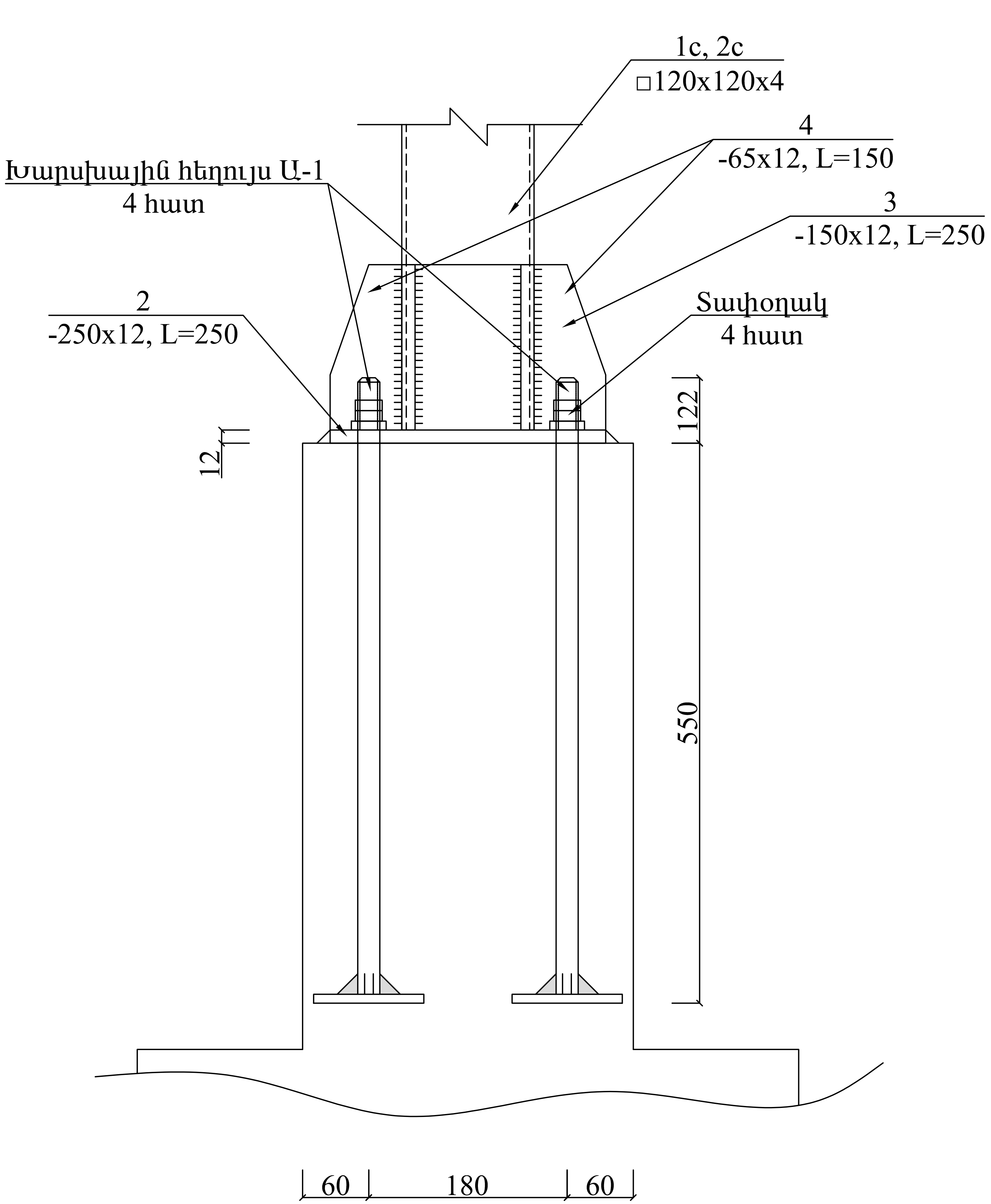

ՊՈՂՊԱՏԻ ՄԱՍՆԱԳԻՐ ՄԵԿ ՄԵՏԱՂԱԿԱՆ ԷԼԵՄԵՆՏԻ ՀԱՄԱՐ

ՄԱԿՆԻՇ; ԱՆՎԱՆՈՒՄ	ԴԻՐՔ №	ՊՐՈՖԻԼ ԿԱՄ ԿՏՐՎԱԾՔ	ԵՐԿԱՐՈՒԹ. մմ	ՔԱՆ. հատ.	Մասսա կգ		
					ՄԵԿ դիրքի	ԲՈԼՈՐ դիրքերի	ԸՆԴ. 16 ՀԱՏԻՆ
ՍՅՈՒՆ ՄՍ-1 /16 ՀԱՏ/	1c	□120x120x4	4000	1	57.92	57.92	926.72
	2	-250x12	250	1	5.9	5.9	94.4
	3	-150x12	250	2	3.5	7.0	112.0
	4	-65x12	150	4	0.92	3.7	59.2
	5	-20x60 (տափօղակ)	60	4	0.6	2.4	38.4
							1230.72

ՊՈՂՊԱՏԻ ՄԱՍՆԱԳԻՐ ՄԵԿ ՄԵՏԱՂԱԿԱՆ ԷԼԵՄԵՆՏԻ ՀԱՄԱՐ

ՄԱԿՆԻՇ; ԱՆՎԱՆՈՒՄ	ԴԻՐՔ №	ՊՐՈՖԻԼ ԿԱՄ ԿՏՐՎԱԾՔ	ԵՐԿԱՐՈՒԹ. մմ	ՔԱՆ. հատ.	Մասսա կգ		
					ՄԵԿ դիրքի	ԲՈԼՈՐ դիրքերի	ԸՆԴ. 2 ՀԱՏԻՆ
ՍՅՈՒՆ ՄՍ-2 /2 ՀԱՏ/	2c	□120x120x4	4900	1	70.95	70.95	141.9
	2	-250x12	250	1	5.9	5.9	11.8
	3	-150x12	250	2	3.5	7.0	14.0
	4	-65x12	150	4	0.92	3.7	7.4
	5	-20x60 (տափօղակ)	60	4	0.6	2.4	4.8
							179.9

ՆԱԽԱԳԾԱՅԻՆ ԸՆԿԵՐՈՒԹՅՈՒՆ՝

«ԿԱՊԻՏԱԼ ԴԻԶԱՅՆ» ՍՊԸ
"CAPITAL DESIGN" LLC

ՆԱԽԱԳԾԻ ՀԱՍՑԵ՝

ՀՀ ՍՅՈՒՆԻՔԻ ՄԱՐԶ, ՍԻՍԻԱՆ ՀԱՄԱՅՆՔՈՒՄ <<ՀԱՅԱՆՏԱՌ>> ՊՈԱԿ-Ի ՏԱՐԱԾՔՈՒՄ ՊԱՀԵՍՏԻ ԿԱՌՈՒՑՄԱՆ ԱՇԽԱՏԱՆՔՆԵՐ

ՆԱԽԱԳԾԻ ԱՆՎԱՆՈՒՄԸ՝

ՍՅԱՆ ԲԱԶԱ, ՄԱՍՆԱԳՐԵՐ

ԹԵՐԹ՝	ԹԵՐԹԵՐ՝	ՄԱՍՇՏԱԲ՝
Կ-7	8	1:10
ՏՆՕՐԵՆ՝	Է. ԴԱՎԹՅԱՆ	
ՆԱԽԱԳԾՈՂ	Հ. ՀՈՎՀԱՆՆԻՍՅԱՆ	
ՍՏՈՒԳԵՑ՝	Է. ԴԱՎԹՅԱՆ	

ՊՈՂՊԱՏԻ ՄԱՍՆԱԳԻՐ ՄԵԿ ՄԵՏԱՂԱԿԱՆ ԷԼԵՄԵՆՏԻ ՀԱՄԱՐ

ԷԼԵՄԵՆՏԻ ՄԱԿՆԻՇ	ԴԻՐՔ	ՊՐՈՖԻԼ ԿԱՄ ԿՏՐՎԱԾՔ	ԵՐԿԱՐՈՒԹ.	ՔԱՆ.	ՔԱՇԸ /ԿԳ/	
					ՄԵԿ ԴԻՐՔԻ	ԲՈԼՈՐ ԴԻՐՔԻ
ՄԵՏԱՂԱԿԱՆ ԷԼԵՄԵՆՏՆԵՐ	3c	-120x12	L=120	16	1.36	21.76
	4c	-120x12	L=250	16	2.83	45.28
	1b	□120x60x3	L=3140	16	25.56	408.96
	2b	□120x60x3	L=1870	16	15.22	243.52
	3b	□40x30x2	ΣL=217.95	-	-	448.98
	4b	□60x30x2	ΣL=21.0	-	-	56.3
	1r	□60x30x3	L=21100	8	82.92	663.36
	2r	L45x45x3	L=60	64	0.12	7.68
	3r	-12x150	L=200	6	2.83	16.98
	-	ՀԵՂՈՒՅՍ M12		~180		

ՊՈՂՊԱՏԻ ԸՆՏՐՈՒԹՅՈՒՆԸ ԸՍՏ ՊՐՈՖԻԼՆԵՐԻ

ՊՐՈՖԻԼ	ՔԱՇԸ. ԿԳ	ՊՐՈՖԻԼԻ ԳՈՍՏԸ
120x120x4	1068.62	ГОСТ 8639-82
120x60x3	652.48	ГОСТ 8645-68
60x30x3	663.36	
60x30x2	56.3	
40x30x2	448.98	
L45x45x3	7.68	ГОСТ 8509-86
Δ=12	382.82	ГОСТ 82-70*

ՆԱԽԱԳԾԱՅԻՆ ԸՆԿԵՐՈՒԹՅՈՒՆ՝

«ԿԱՊԻՏԱԼ ԴԻԶԱՅՆ» ՍՊԸ
"CAPITAL DESIGN" LLC

ՆԱԽԱԳԾԻ ՀԱՍՑԵ՝

ՀՀ ՍՅՈՒՆԻՔԻ ՄԱՐԶ, ՍԻՍԻԱՆ ՀԱՄԱՅՆՔՈՒՄ <<ՀԱՅԱՆՏԱՌ>> ՊՈԱԿ-Ի ՏԱՐԱԾՔՈՒՄ ՊԱՀԵՍՏԻ ԿԱՌՈՒՑՄԱՆ ԱՇԽԱՏԱՆՔՆԵՐ

ՆԱԽԱԳԾԻ ԱՆՎԱՆՈՒՄԸ՝

ՄԱՍՆԱԳՐԵՐ

ԹԵՐԹ՝	ԹԵՐԹԵՐ՝	ՄԱՍՇՏԱԲ՝
Կ-8	8	-

ՏՆՕՐԵՆ՝	Է. ԴԱՎԹՅԱՆ	
ՆԱԽԱԳԾՈՂ՝	Հ. ՀՈՎՀԱՆՆԻՍՅԱՆ	
ՍՏՈՒԳԵՑ՝	Է. ԴԱՎԹՅԱՆ	